«ԷԴԱՐ ՓՐՈՋԵՔԹ»
ՍՊԸ

«ЭДАР ПРОДЖЕКТ»
ООО

ՕԲՅԵԿՏ` ԱՐԲԱԹ ԲՆԱԿԱՎԱՅՐՈՒՄ ՈՌՈԳՄԱՆ ՑԱՆՑԻ ԿԱՌՈՒՑՄԱՆ ԱՇԽԱՏԱՆՔՆԵՐ

ԱՇԽԱՏԱՆՔԱՅԻՆ ՆԱԽԱԳԻԾ

ՊԱՏՎԻՐԱՏՈՒ` ՄԱՍԻՍԻ ՀԱՄԱՅՆՔԱՊԵՏԱՐԱՆ

ՀԱՄԱՅՆՔԻ ՂԵԿԱՎԱՐ` Դ. ՀԱՄԲԱՐՁՈՒՄՅԱՆ

ՍՊԸ ՏՆՕՐԵՆ` Գ. ՄԵՍՐՈՊՅԱՆ

ԱՐԲԱԹ ԲՆԱԿԱՎԱՅՐՈՒՄ ՈՌՈԳՄԱՆ ՑԱՆՑԻ ԿԱՌՈՒՑՄԱՆ ԱՇԽԱՏԱՆՔՆԵՐ

ԳԾԱԳՐԵՐԻ ՑԱՆԿ

Հ/Հ	ԹԵՐԹ	ԾԱՆՈԹՈՒԹ.
1	ԳԾԱԳՐԵՐԻ ՑԱՆԿ	
2	ԸՆԴՀԱՆՈՒՐ ՏՎՅԱԼՆԵՐ	
3	ՈՌՈԳՄԱՆ ՀԱՏԱԿԱԳԻԾ	
4	ՈՌՈԳՄԱՆ ՀԱՏԱԿԱԳԻԾ /ԷՋ-1/	
5	ՈՌՈԳՄԱՆ ՀԱՏԱԿԱԳԻԾ /ԷՋ-2/	
6	ԵՐԿԱՅՆԱԿԱՆ ԿՏՐՎԱԾՔ ՆԿ1-ՆԿ10 /ԷՋ-1/	
7	ԵՐԿԱՅՆԱԿԱՆ ԿՏՐՎԱԾՔ ՆԿ1-ՆԿ10 /ԷՋ-2/	
8	ԵՐԿԱՅՆԱԿԱՆ ԿՏՐՎԱԾՔ ՆԿ11-ՆԿ20 /ԷՋ-1/	
9	ԵՐԿԱՅՆԱԿԱՆ ԿՏՐՎԱԾՔ ՆԿ11-ՆԿ20 /ԷՋ-2/	
10	ԵՐԿԱՅՆԱԿԱՆ ԿՏՐՎԱԾՔ ՆԿ23-ՆԿ35 /ԷՋ-1/	
11	ԵՐԿԱՅՆԱԿԱՆ ԿՏՐՎԱԾՔ ՆԿ23-ՆԿ35 /ԷՋ-2/	
12	ԵՐԿԱՅՆԱԿԱՆ ԿՏՐՎԱԾՔ ՆԿ36-ՆԿ46 /ԷՋ-1/	
13	ԵՐԿԱՅՆԱԿԱՆ ԿՏՐՎԱԾՔ ՆԿ36-ՆԿ46 /ԷՋ-2/	
14	ԵՐԿԱՅՆԱԿԱՆ ԿՏՐՎԱԾՔ ՆԿ1-ՆԿ52	
15	ԵՐԿԱՅՆԱԿԱՆ ԿՏՐՎԱԾՔ ՆԿ21-ՆԿ47	
16	ԱՇԽԱՏԱՆՔՆԵՐԻ ԵՎ ՆՅՈՒԹԵՐԻ ՄԱՍՆԱԳԻՐ	
17	ՎԱՔԵՐԻ ԿՑՈՐԴՄԱՆ ՍԽԵՄԱ	
18	ՋՐԹՈՂ ՋԹ-1, ՋԹ-2, ՋԹ-3, ՋԹ-4	
19	ՋՐԹՈՂ ՋԹ-5, ՋԹ-6	
20	ՀԱՐԹ ՄԱԿԵՐԵՎՈՒՅԹԱՅԻՆ ՓԱԿԱՆ "ПС" 0.4x0.4x1.2Մ	
21	ՀԱՐԹ ՄԱԿԵՐԵՎՈՒՅԹԱՅԻՆ ՓԱԿԱՆ "ПС" 0.4x0.4x1.2Մ	
22	ԱՆՎՏԱՆԳՈՒԹՅԱՆ ՏԵԽՆԻԿԱՅԻ ՀՐԱՀԱՆԳՆԵՐ	
23	ՀԻՄՆԱԿԱՆ ՄԵՔԵՆԱ ՄԵԽԱՆԻԶՄՆԵՐ	
24	ՕՐԱՑՈՒՅՑԱՅԻՆ ԳՐԱՖԻԿ	

Նշանը	Անվանումը	Ծանոթություն
ՀՀՇՆ 20.04-2020	«Երկրաշարժադիմացկուն շինարարություն. Նախագծման նորմեր»	
ՀՀՇՆ 30-01-2023	«Քաղաքաշինություն. Քաղաքային և գյուղական բնակավայրերի հատակագծում և կառուցապատում»	
ՀՀՇՆ 40-01.02	«Ջրամատակարարում. Արտաքին ցանցեր և կառուցվածքներ»	
ՀՀՇՆ 52-01-	«Բետոնե և երկաթբետոնե կոնստրուկցիաներ»	
ՀՀՇՆ 13-02-2022	«Անվտանգության տեխնիկան շինարարությունում»	
ՀՀՇՆ 30-02-2022	«Տարածքի բարեկարգում»	

E A L L C	ԱՐԲԱԹ ԲՆԱԿԱՎԱՅՐՈՒՄ ՈՌՈԳՄԱՆ ՑԱՆՑԻ ԿԱՌՈՒՑՄԱՆ ԱՇԽԱՏԱՆՔՆԵՐ			ՊԱՅՄԱՆԱԳԻՐ ՆԱՄՄՅ-ԳՅԾՋԲ-25/42-2
			ՆԱԽԱԳԻԾ	ՓՈՒԼ / ԹԵՐԹ / ԹԵՐԹԵՐ
ՏՆՕՐԵՆ	Գ. ՄԵՍՐՈՊՅԱՆ			ԱՆ / 1 /
ԳԾԵՑ	Գ. ՀՈՎՀԱՆՆԻՍՅԱՆ		ԳԾԱԳՐԵՐԻ ՑԱՆԿ	«ԷԴԱՐ ՓՐՈՋԵՔԹ» ՍՊԸ
ԳԾԵՑ	Գ. ՄԵՍՐՈՊՅԱՆ			

ԱՐԲԱԹ ԲՆԱԿԱՎԱՅՐՈՒՄ ՈՌՈԳՄԱՆ ՑԱՆՑԻ ԿԱՌՈՒՅՄԱՆ ԱՇԽԱՏԱՆՔՆԵՐ

Որպես ելակետային տվյալներ ծառայել են՝
1. ՄԱՍԻՍԻ ՀԱՄԱՅՆՔԱՊԵՏԱՐԱՆ -ի կողմից տրված առաջադրանքը և ԱՄՄՀ-ԳՀԾՁԲ-25/42-2 պայմանագիրը:
2. Փաստացի ուսումնասիրության և չափագրության ընթացքում ստացված աշխատանքային ծավալները:

Նախատեսված է իրականացնել 2226.00գմ գումարային երկարությամբ ЛР4 վաքերով ոռոգման համակարգ: Վաքերը նախատեսվում է տեղադրել առկա հողային հունով առուների մեջ:
Ճանապարհների անցումներում նախատեսված է 6,0*2,0*0,2 չափերով հավաքովի սալերի տեղադրում:
Ոռոգման նախագծվող համակարգի ամբողջ երկարությամբ իրականացվել է գեոդեզիական նշահարում:
Ջրի հոսքը կարգավորելու համար նախատեսված են ջրթող համակարգեր, որորնց վրա տեղադրված են հարթ մակերևույթային փականներ:

Նախատեսվում է իրականացնել հետևյալ աշխատանքները՝

1. Բնահողի մշակումը էքսկավատորով, կողլիցք
2. Բնահողի լրամշակումը ձեռքով
3. Ե/բ հավաքովի ЛР- 4 վաքերի մոնտաժում հիմքերի հետ միասին
4. Ջրթողների կառուցում /համաձայն նախագծի/
5. Հավաքովի սալերի տեղադրում ճանապարհների անցումներում
6. Շին. Աղբի բարձում ինքնաթափին էքսկավատորով, տեղափոխում
7. Ավելացած գրունտի հարթեցում տեղում

Աշխատանքների և նյութերի ամբողջական ցանկը տես մասնագրերում

ՊԱՀԱՆՋՎՈՂ ԱՇԽԱՏԱՆՔԱՅԻՆ ՌԵՍՈՒՐՍՆԵՐԻ ՑԱՆԿ				
Հ/Հ	ԱՆՎԱՆՈՒՄԸ	ՔԱՆԱԿ	ՈՐԱԿԱՎՈՐՈՒՄ	ԱՇԽ. ՓՈՐՁ / ՏԱՐԻ/
1	Աշխղեկ	1	ԲԱՐՁՐԱԳՈՒՅՆ, ԱՐԴՅՈՒՆԱԲԵՐԱԿԱՆ և ՔԱՂԱՔԱՑԻԱԿԱՆ ՇԻՆԱՐԱՐՈՒԹՅՈՒՆ	3
2	Հիդրոտեխնիկ	2	ՀԱՄԱՊԱՏԱՍԽԱՆ	3
3	Բանվոր	5	ՑԱՆԿԱՑԱԾ	

ՊԱՀԱՆՋՎՈՂ ԼԻՑԵՆԶԻԱՆԵՐԻ ՑԱՆԿ		
Հ/Հ	ԱՆՎԱՆՈՒՄԸ	ԾԱՆՈԹՈՒԹ.
1	Բնակելի, Հասարակական և Արտադրական կառույցներ	
2	Ջրամատակարարում և ջրահեռացում (Ջրամատակարարմ...	

ՊԱՀԱՆՋՎՈՂ ՄԵՔԵՆԱ-ՄԵԽԱՆԻԶՄՆԵՐԻ ՑԱՆԿ			
Հ/Հ	ԱՆՎԱՆՈՒՄԸ	ՄԱԿՆԻՇ	ՔԱՆԱԿ
1	Ավտոինքնաթափ	ՑԱՆԿԱՑԱԾ	2
2	Ավտոկռունկ	ՑԱՆԿԱՑԱԾ	2
3	էքսկավատոր	ՑԱՆԿԱՑԱԾ	2

ՈՒՇԱԴՐՈՒԹՅՈՒՆ

1. Աշխատանքների ընթացքում ստորգետնյա կոմունիկացիաների ի հայտ գալու դեպքում դադարեցնել աշխատանքները և դիմել համապատասխան կառույցների: Հետագա աշխատանքները շարունակել միայն համապատասխան կառույցների հետ համաձայնեցնելուց հետո:
2. Շինարարության ընթացքում պետական կամ մասնավոր գույքին պատճառված վնասները փոխհատուցում է կապալառու կազմակերպությունը:

ԾԱՆՈԹՈՒԹՅՈՒՆ

1. Շինարարության անվտանգությունը ապահովում է Կապալառու կազմակերպությունը:
2. Կառուցվածքների տեղերը ճշտվում են շինարարության ընթացքում

E A L L C	ԱՐԲԱԹ ԲՆԱԿԱՎԱՅՐՈՒՄ ՈՌՈԳՄԱՆ ՑԱՆՑԻ ԿԱՌՈՒՅՄԱՆ ԱՇԽԱՏԱՆՔՆԵՐ			ՊԱՅՄԱՆԱԳԻՐ ՆԱՄՄՅ-ԳՅԾՁԲ-25/42-2
			ՆԱԽԱԳԻԾ	ՓՈՒԼ: ԱՆ; ԹԵՐԹ: 2; ԹԵՐԹԵՐ:
ՏՆՕՐԵՆ	Գ. ՄԵՍՐՈՊՅԱՆ			
ԳԾԵՑ	Գ. ՀՈՎՀԱՆՆԻՍՅԱՆ		ԸՆԴՀԱՆՈՒՐ ՏՎՅԱԼՆԵՐ	«ԷԴԱՐ ՓՐՈՋԵՔԹ» ՍՊԸ
ԳԾԵՑ	Գ. ՄԵՍՐՈՊՅԱՆ			

ՈՌՈԳՄԱՆ ՀԱՏԱԿԱԳԻԾ
Մ1:5000

E A L L C	ԱՐԲԱԹ ԲՆԱԿԱՎԱՅՐՈՒՄ ՈՌՈԳՄԱՆ ՑԱՆՑԻ ԿԱՌՈՒՑՄԱՆ ԱՇԽԱՏԱՆՔՆԵՐ			ՊԱՅՄԱՆԱԳԻՐ ՆԱՄՄՅ-ԳՅԾՁԲ-25/42-2	
			ՆԱԽԱԳԻԾ	ՓՈՒԼ / ԹԵՐԹ / ԹԵՐԹԵՐ	
ՏՆՕՐԵՆ	Գ. ՄԵՍՐՈՊՅԱՆ			ԱՆ / 3 /	
ԳԾԵՑ	Գ. ՀՈՎՀԱՆՆԻՍՅԱՆ		ՈՌՈԳՄԱՆ ՀԱՏԱԿԱԳԻԾ	«ԷԴԱՐ ՓՐՈՋԵՔԹ» ՍՊԸ	
ԳԾԵՑ	Գ. ՄԵՍՐՈՊՅԱՆ				

ՈՌՈԳՄԱՆ ՀԱՏԱԿԱԳԻԾ /ԷՋ-1/
Մ1:1000

E A L L C	ԱՐԲԱԹ ԲՆԱԿԱՎԱՅՐՈՒՄ ՈՌՈԳՄԱՆ ՑԱՆՑԻ ԿԱՌՈՒՑՄԱՆ ԱՇԽԱՏԱՆՔՆԵՐ			ՊԱՅՄԱՆԱԳԻՐ ՆԱՄՄՅ-ԳՅԾՁԲ-25/42-2
			ՆԱԽԱԳԻԾ	ՓՈՒԼ / ԹԵՐԹ / ԹԵՐԹԵՐ
ՏՆՕՐԵՆ	Գ. ՄԵՍՐՈՊՅԱՆ			ԱՆ / 4 /
ԳԾԵՑ	Գ. ՀՈՎՀԱՆՆԻՍՅԱՆ		ՈՌՈԳՄԱՆ ՅԱՏԱԿԱԳԻԾ /ԷՋ-1/	«ԷԴԱՐ ՓՐՈՋԵՔԹ» ՍՊԸ
ԳԾԵՑ	Գ. ՄԵՍՐՈՊՅԱՆ			

ՈՌՈԳՄԱՆ ՀԱՏԱԿԱԳԻԾ /ԷՋ-2/
Մ1:1000

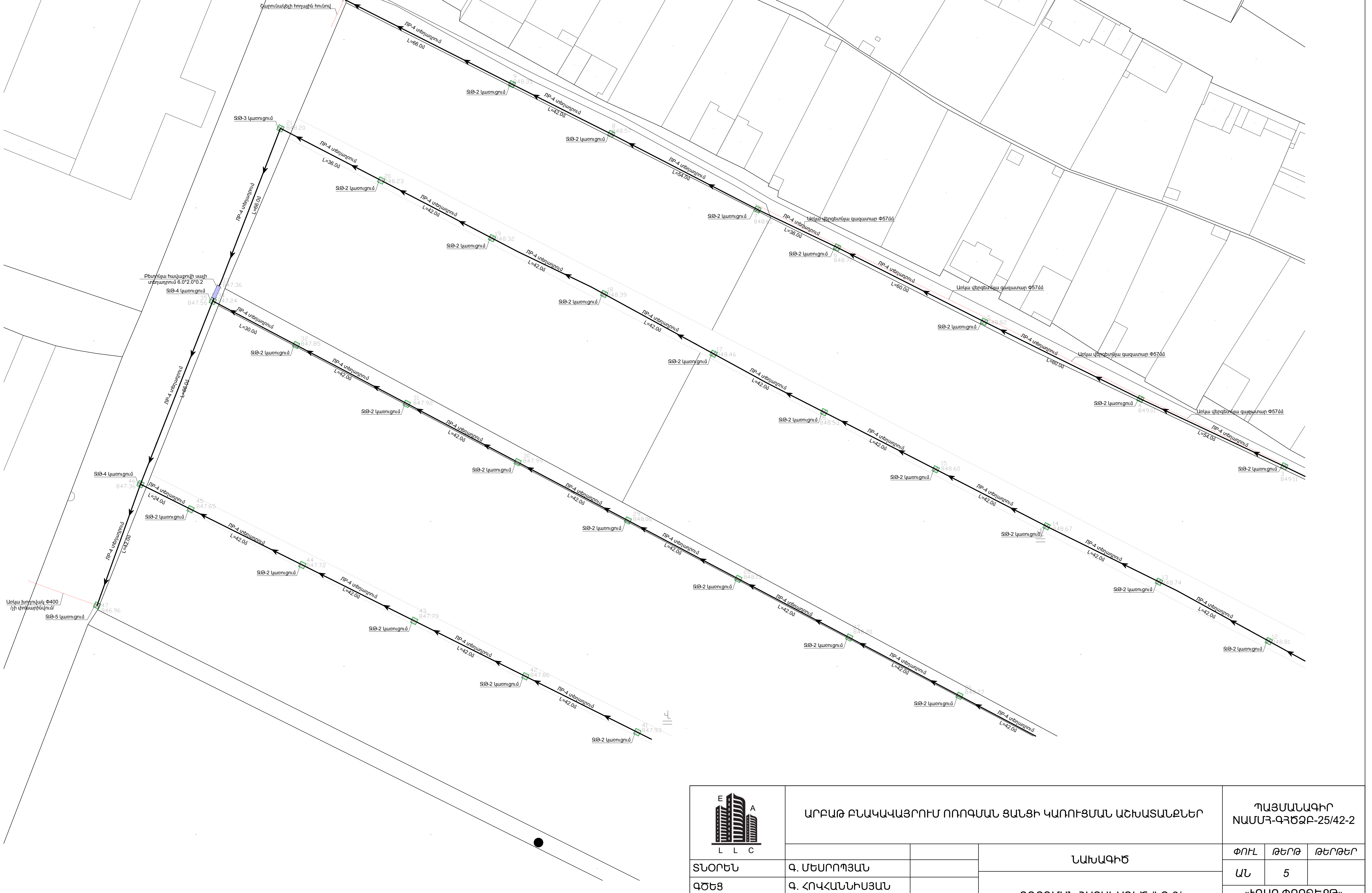

ԱՐԲԱԹ ԲՆԱԿԱՎԱՅՐՈՒՄ ՈՌՈԳՄԱՆ ՑԱՆՑԻ ԿԱՌՈՒՅՑՄԱՆ ԱՇԽԱՏԱՆՔՆԵՐ				ՊԱՅՄԱՆԱԳԻՐ ՆԱՄՍՀ-ԳՀԾՁԲ-25/42-2
		ՆԱԽԱԳԻԾ		ՓՈՒԼ / ԹԵՐԹ / ԹԵՐԹԵՐ
ՏՆՕՐԵՆ	Գ. ՄԵՍՐՈՊՅԱՆ			ԱՆ / 5 /
ԳԾԵՑ	Գ. ՀՈՎՀԱՆՆԻՍՅԱՆ	ՈՌՈԳՄԱՆ ՀԱՏԱԿԱԳԻԾ /ԷՋ-2/		«ԷԴԱՐ ՓՐՈՋԵՔԹ» ՍՊԸ
ԳԾԵՑ	Գ. ՄԵՍՐՈՊՅԱՆ			

ԵՐԿԱՅՆԱԿԱՆ ԿՏՐՎԱԾՔ ՆԿ1-ՆԿ10 /ԷՋ-1/

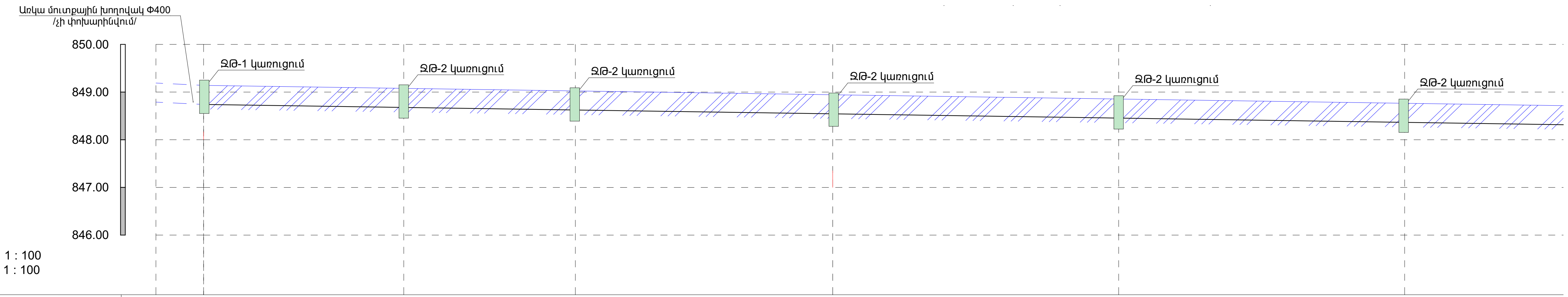

Մ Հոր. 1 : 100
Ուղղ. 1 : 100

Նախագծվող հատակի նիշը	849.14		848.91		848.71		848.61		848.42		848.31	
Հողի նախագծային նիշը	849.14		848.91		848.71		848.61		848.42		848.31	
Հողի բնական նիշը	849.54		849.31		849.11		849.01		848.82		848.71	
Խողովակի տիպը և հիդրավլիկական պարամետրերը		նոր ЛР-4 տեղադրում		նոր ЛР-4 տեղադրում		նոր ЛР-4 տեղադրում		նոր ЛР-4 տեղադրում		նոր ЛР-4 տեղադրում		նոր ЛР-4 տեղադրում
Թեքություն / Հեռավորություն (մ)		0.003 / 42.00		0.003 / 36.00		0.003 / 54.00		0.003 / 60.00		0.003 / 60.00		0.003 / 36.00
Երկարություն , մ												
Նշահարման կետեր	Նկ1+ 00.00		Նկ2+ 00.00		Նկ3+ 00.00		Նկ4+ 00.00		Նկ5+ 00.00		Նկ6+ 00.00	
Ուղեգծի հատակագիծ												
Երկրաբանություն		(1) 1.00 - 1.80 - III		(1) 1.00 - 1.80 - III		(1) 1.00 - 1.80 - III		(1) 1.00 - 1.80 - III		(1) 1.00 - 1.80 - III		(1) 1.00 - 1.80 - III

E A LLC	ԱՐԲԱԹ ԲՆԱԿԱՎԱՅՐՈՒՄ ՈՌՈԳՄԱՆ ՑԱՆՑԻ ԿԱՌՈՒՑՄԱՆ ԱՇԽԱՏԱՆՔՆԵՐ		ՊԱՅՄԱՆԱԳԻՐ ՆԱՄՄՀ-ԳՀԾՁԲ-25/42-2
		ՆԱԽԱԳԻԾ	ՓՈՒԼ: ԱՆ; ԹԵՐԹ: 6; ԹԵՐԹԵՐ:
ՏՆՕՐԵՆ	Գ. ՄԵՍՐՈՊՅԱՆ	ԵՐԿԱՅՆԱԿԱՆ ԿՏՐՎԱԾՔ ՆԿ1-ՆԿ10 /ԷՋ-1/	«ԷԴԱՐ ՓՐՈՋԵՔԹ» ՍՊԸ
ԳԾԵՑ	Գ. ՀՈՎՀԱՆՆԻՍՅԱՆ		
ԳԾԵՑ	Գ. ՄԵՍՐՈՊՅԱՆ		

ԵՐԿԱՅՆԱԿԱՆ ԿՏՐՎԱԾՔ ՆԿ1-ՆԿ10 /ԷՋ-2/

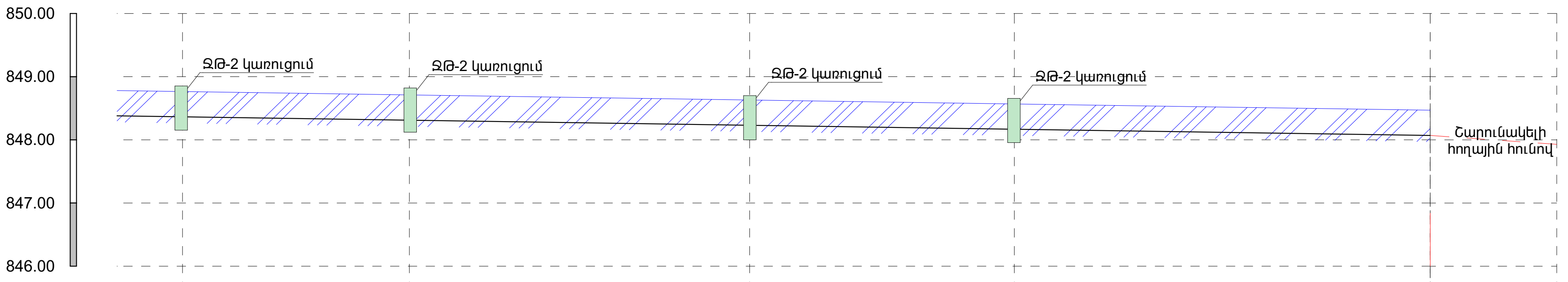

Մ Հոր. 1 : 100
Ուղղ. 1 : 100

Նախագծվող հատակի նիշը		848.31		848.21		848.17		847.95		847.77
Հողի նախագծային նիշը		848.31		848.21		848.17		847.95		847.77
Հողի բնական նիշը		848.71		848.61		848.57		848.35		848.17
Խողովակի տիպը և հիդրավլիկական պարամետրերը			նոր ЛР-4 տեղադրում		նոր ЛР-4 տեղադրում		նոր ЛР-4 տեղադրում		նոր ЛР-4 տեղադրում	
Թեքություն / Հեռավորություն (մ)	0.003		36.00 / 0.003		54.00 / 0.003		42.00 / 0.003		66.00 / 0.003	
Երկարություն , մ										
Նշահարման կետեր		ՆԿ6+ 00.00		ՆԿ7+ 00.00		ՆԿ8+ 00.00		ՆԿ9+ 00.00		ՆԿ10+ 00.00
Ուղեգծի հատակագիծ										Շարունակելի հողային հունով
Երկրաբանություն			(1) 1.00 - 1.80 - III		(1) 1.00 - 1.80 - III		(1) 1.00 - 1.80 - III		(1) 1.00 - 1.80 - III	

E A L L C	ԱՐԲԱԹ ԲՆԱԿԱՎԱՅՐՈՒՄ ՈՌՈԳՄԱՆ ՑԱՆՑԻ ԿԱՌՈՒՑՄԱՆ ԱՇԽԱՏԱՆՔՆԵՐ			ՊԱՅՄԱՆԱԳԻՐ ՆԱՄՄՀ-ԳՀԾՁԲ-25/42-2
			ՆԱԽԱԳԻԾ	ՓՈՒԼ: ԱՆ / ԹԵՐԹ: 7 / ԹԵՐԹԵՐ:
ՏՆՕՐԵՆ	Գ. ՄԵՍՐՈՊՅԱՆ			
ԳԾԵՑ	Գ. ՀՈՎՀԱՆՆԻՍՅԱՆ		ԵՐԿԱՅՆԱԿԱՆ ԿՏՐՎԱԾՔ ՆԿ1-ՆԿ10 /ԷՋ-2/	«ԷԴԱՐ ՓՐՈՋԵՔԹ» ՍՊԸ
ԳԾԵՑ	Գ. ՄԵՍՐՈՊՅԱՆ			

ԵՐԿԱՅՆԱԿԱՆ ԿՏՐՎԱԾՔ ՆԿ11-ՆԿ20 /ԷՋ-1/

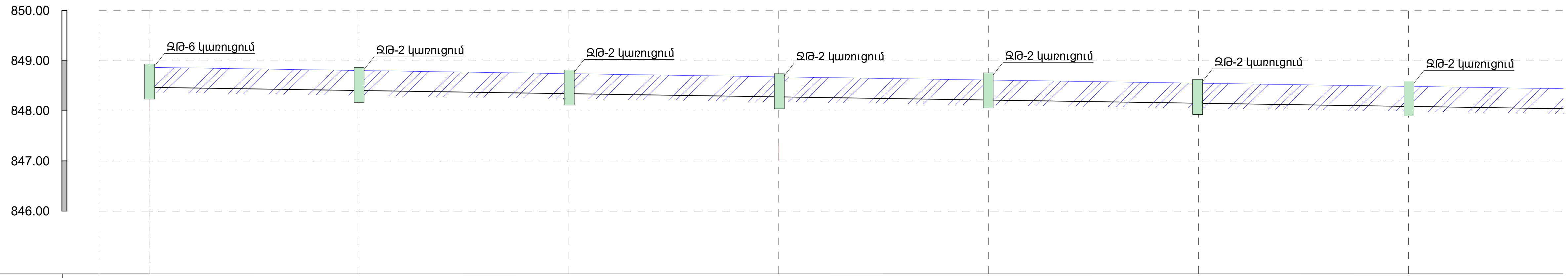

Մ Հոր. 1 : 100
Ուղղ. 1 : 100

Նախագծվող հատակի նիշը	848.47	848.41	848.34	848.27	848.20	848.13	848.06
Հողի նախագծային նիշը	848.47	848.41	848.34	848.27	848.20	848.13	848.06
Հողի բնական նիշը	848.87	848.81	848.74	848.67	848.60	848.53	848.46
Խողովակի տիպը և հիդրավլիկական պարամետրերը	նոր ЛР-4 տեղադրում	նոր ЛР-4 տեղադրում	նոր ЛР-4 տեղադրում	նոր ЛР-4 տեղադրում	նոր ЛР-4 տեղադրում	նոր ЛР-4 տեղադրում	նոր ЛР-4 տեղադրում
Թեքություն / Հեռավորություն (մ)	0.002 / 42.00	0.002 / 42.00	0.002 / 42.00	0.002 / 42.00	0.002 / 42.00	0.002 / 42.00	42.00
Երկարություն , մ							
Նշահարման կետեր	ՆԿ11+ 00.00	ՆԿ12+ 00.00	ՆԿ13+ 00.00	ՆԿ14+ 00.00	ՆԿ15+ 00.00	ՆԿ16+ 00.00	ՆԿ17+ 00.00
Ուղեգծի հատակագիծ							
Երկրաբանություն	1 1.00 - 1.80 - III	1 1.00 - 1.80 - III	1 1.00 - 1.80 - III	1 1.00 - 1.80 - III	1 1.00 - 1.80 - III	1 1.00 - 1.80 - III	1 1.00 - 1.80 - III

E A L L C	ԱՐԲԱԹ ԲՆԱԿԱՎԱՅՐՈՒՄ ՈՌՈԳՄԱՆ ՑԱՆՑԻ ԿԱՌՈՒՑՄԱՆ ԱՇԽԱՏԱՆՔՆԵՐ		ՊԱՅՄԱՆԱԳԻՐ ՆԱՄՄՀ-ԳՀԾՁԲ-25/42-2
		ՆԱԽԱԳԻԾ	ՓՈՒԼ: ԱՆ / ԹԵՐԹ: 8 / ԹԵՐԹԵՐ:
ՏՆՕՐԵՆ	Գ. ՄԵՍՐՈՊՅԱՆ		
ԳԾԵՑ	Գ. ՀՈՎՀԱՆՆԻՍՅԱՆ	ԵՐԿԱՅՆԱԿԱՆ ԿՏՐՎԱԾՔ ՆԿ11-ՆԿ20 /ԷՋ-1/	«ԷԴԱՐ ՓՐՈՋԵՔԹ» ՍՊԸ
ԳԾԵՑ	Գ. ՄԵՍՐՈՊՅԱՆ		

ԵՐԿԱՅՆԱԿԱՆ ԿՏՐՎԱԾՔ ՆԿ11-ՆԿ20 /ԷՋ-2/

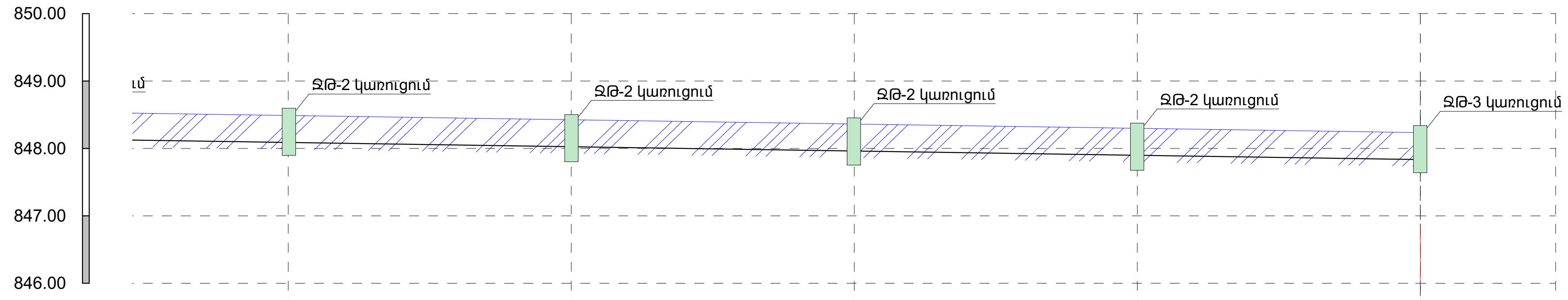

Մ Հոր. 1 : 100
Ուղղ. 1 : 100

Նախագծվող հատակի նիշը	848.06	847.99	847.92	847.83	847.80	
Հողի նախագծային նիշը	848.06	847.99	847.92	847.83	847.80	
Հողի բնական նիշը	848.46	848.39	848.32	848.23	848.20	
Խողովակի տիպը և հիդրավլիկական պարամետրերը	ЛP-4 տեղադրում	նոր ЛP-4 տեղադրում	նոր ЛP-4 տեղադրում	նոր ЛP-4 տեղադրում	նոր ЛP-4 տեղադրում	
Թեքություն / Հեռավորություն (մ)	0.002	42.00 / 0.002	42.00 / 0.002	42.00 / 0.002	36.00 / 0.002	
Երկարություն , մ						
Նշահարման կետեր	ՆԿ17+ 00.00	ՆԿ18+ 00.00	ՆԿ19+ 00.00	ՆԿ20+ 00.00	ՆԿ21+ 00.00	
Ուղեգծի հատակագիծ						
Երկրաբանություն	00 - 1.80 - III	(1) 1.00 - 1.80 - III	(1) 1.00 - 1.80 - III	(1) 1.00 - 1.80 - III	(1) 1.00 - 1.80 - III	

E A L L C	ԱՐԲԱԹ ԲՆԱԿԱՎԱՅՐՈՒՄ ՈՌՈԳՄԱՆ ՑԱՆՑԻ ԿԱՌՈՒՑՄԱՆ ԱՇԽԱՏԱՆՔՆԵՐ			ՊԱՅՄԱՆԱԳԻՐ ՆԱՄՄՀ-ԳՀԾՁԲ-25/42-2		
			ՆԱԽԱԳԻԾ	ՓՈՒԼ	ԹԵՐԹ	ԹԵՐԹԵՐ
ՏՆՕՐԵՆ	Գ. ՄԵՍՐՈՊՅԱՆ			ԱՆ	9	
ԳԾԵՑ	Գ. ՀՈՎՀԱՆՆԻՍՅԱՆ		ԵՐԿԱՅՆԱԿԱՆ ԿՏՐՎԱԾՔ ՆԿ11-ՆԿ20 /ԷՋ-2/	«ԷԴԱՐ ՓՐՈՋԵՔԹ» ՍՊԸ		
ԳԾԵՑ	Գ. ՄԵՍՐՈՊՅԱՆ					

ԵՐԿԱՅՆԱԿԱՆ ԿՏՐՎԱԾՔ ՆԿ23-ՆԿ35 /ԷՋ-1/

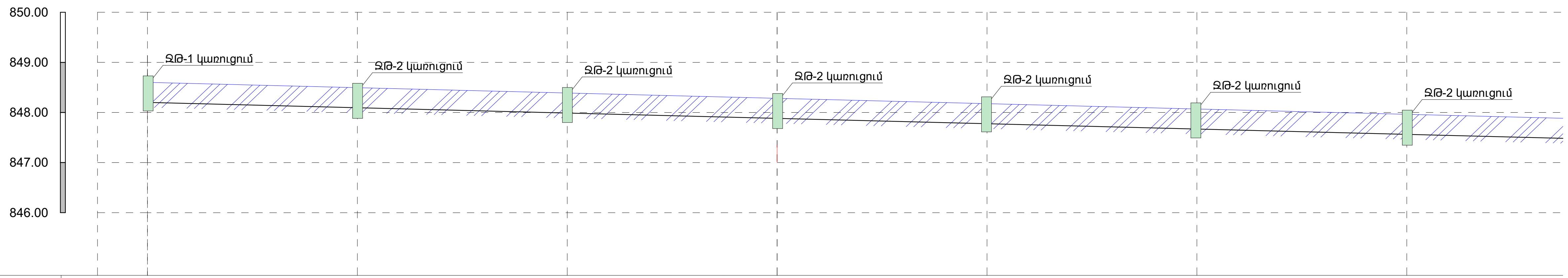

Մ Հոր. 1 : 100
Ուղղ. 1 : 100

Նախագծվող հատակի նիշը	848.07	848.01	847.94	847.87	847.80	847.73	847.66
Հողի նախագծային նիշը	848.07	848.01	847.94	847.87	847.80	847.73	847.66
Հողի բնական նիշը	848.47	848.41	848.34	848.27	848.20	848.13	848.06
Խողովակի տիպը և հիդրավլիկական պարամետրերը	նոր ЛР-4 տեղադրում	նոր ЛР-4 տեղադրում	նոր ЛР-4 տեղադրում	նոր ЛР-4 տեղադրում	նոր ЛР-4 տեղադրում	նոր ЛР-4 տեղադրում	նոր ЛР-4 տեղադրում
Թեքություն / Հեռավորություն (մ)	0.002 / 42.00	0.002 / 42.00	0.002 / 42.00	0.002 / 42.00	0.002 / 42.00	0.002 / 42.00	42.00
Երկարություն , մ							
Նշահարման կետեր	ՆԿ23+ 00.00	ՆԿ24+ 00.00	ՆԿ25+ 00.00	ՆԿ26+ 00.00	ՆԿ27+ 00.00	ՆԿ28+ 00.00	ՆԿ29+ 00.00
Ուղեգծի հատակագիծ							
Երկրաբանություն	1 1.00 - 1.80 - III	1 1.00 - 1.80 - III	1 1.00 - 1.80 - III	1 1.00 - 1.80 - III	1 1.00 - 1.80 - III	1 1.00 - 1.80 - III	1 1.00 - 1.80 - III

E A L L C	ԱՐԲԱԹ ԲՆԱԿԱՎԱՅՐՈՒՄ ՈՌՈԳՄԱՆ ՑԱՆՑԻ ԿԱՌՈՒՑՄԱՆ ԱՇԽԱՏԱՆՔՆԵՐ			ՊԱՅՄԱՆԱԳԻՐ ՆԱՄՄՀ-ԳՀԾՁԲ-25/42-2
			ՆԱԽԱԳԻԾ	ՓՈՒԼ: ԱՆ · ԹԵՐԹ: 10 · ԹԵՐԹԵՐ:
ՏՆՕՐԵՆ	Գ. ՄԵՍՐՈՊՅԱՆ			
ԳԾԵՑ	Գ. ՀՈՎՀԱՆՆԻՍՅԱՆ		ԵՐԿԱՅՆԱԿԱՆ ԿՏՐՎԱԾՔ ՆԿ23-ՆԿ35 /ԷՋ-1/	«ԷԴԱՐ ՓՐՈՋԵՔԹ» ՍՊԸ
ԳԾԵՑ	Գ. ՄԵՍՐՈՊՅԱՆ			

ԵՐԿԱՅՆԱԿԱՆ ԿՏՐՎԱԾՔ ՆԿ23-ՆԿ35 /ԷՋ-2/

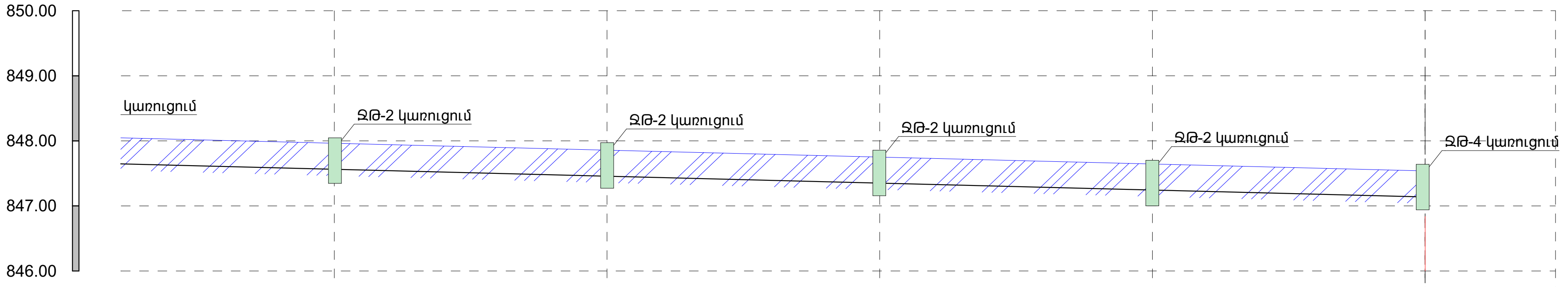

Մ Հոր. 1 : 100
Ուղղ. 1 : 100

Նախագծվող հատակի նիշը		847.66		847.59		847.52		847.45		847.16
Հողի նախագծային նիշը		847.66		847.59		847.52		847.45		847.16
Հողի բնական նիշը		848.06		847.99		847.92		847.85		847.56
Խողովակի տիպը և հիդրավլիկական պարամետրերը	նոր ЛР-4 տեղադրում		նոր ЛР-4 տեղադրում		նոր ЛР-4 տեղադրում		նոր ЛР-4 տեղադրում		նոր ЛР-4 տեղադրում	
Թեքություն / Հեռավորություն (մ)	0.002		0.002 / 42.00		0.002 / 42.00		0.002 / 42.00		0.002 / 30.00	
Երկարություն , մ										
Նշահարման կետեր		ՆԿ29+ 00.00		ՆԿ30+ 00.00		ՆԿ31+ 00.00		ՆԿ32+ 00.00		ՆԿ35+ 00.00
Ուղեգծի հատակագիծ										
Երկրաբանություն	(1) 1.00 - 1.80 - III		(1) 1.00 - 1.80 - III		(1) 1.00 - 1.80 - III		(1) 1.00 - 1.80 - III		(1) 1.00 - 1.80 - III	

E A L L C	ԱՐԲԱԹ ԲՆԱԿԱՎԱՅՐՈՒՄ ՈՌՈԳՄԱՆ ՑԱՆՑԻ ԿԱՌՈՒՑՄԱՆ ԱՇԽԱՏԱՆՔՆԵՐ		ՊԱՅՄԱՆԱԳԻՐ ՆԱՄՄՀ-ԳՀԾՁԲ-25/42-2
ՏՆՕՐԵՆ	Գ. ՄԵՍՐՈՊՅԱՆ	ՆԱԽԱԳԻԾ	ՓՈՒԼ: ԱՆ; ԹԵՐԹ: 11; ԹԵՐԹԵՐ:
ԳԾԵՑ	Գ. ՀՈՎՀԱՆՆԻՍՅԱՆ	ԵՐԿԱՅՆԱԿԱՆ ԿՏՐՎԱԾՔ ՆԿ23-ՆԿ35 /ԷՋ-2/	«ԷԴԱՐ ՓՐՈՋԵՔԹ» ՍՊԸ
ԳԾԵՑ	Գ. ՄԵՍՐՈՊՅԱՆ		

ԵՐԿԱՅՆԱԿԱՆ ԿՏՐՎԱԾՔ ՆԿ36-ՆԿ46 /ԷՋ-1/

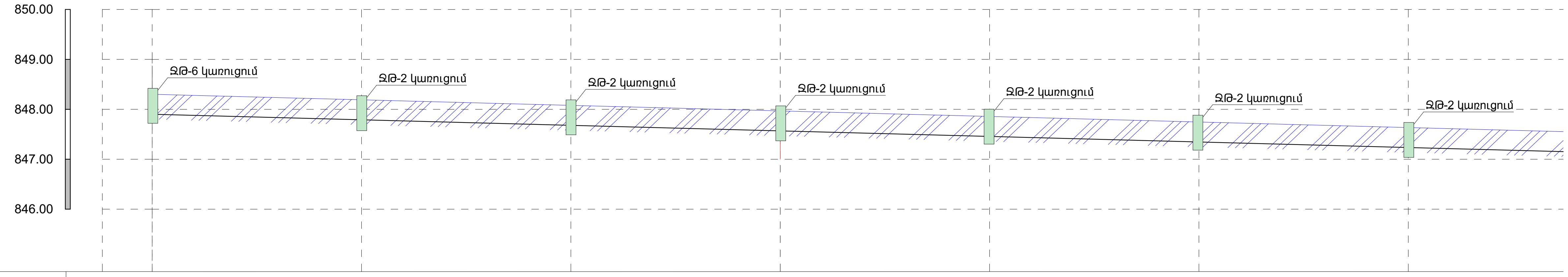

Մ Հոր. 1 : 100
Ուղղ. 1 : 100

Նախագծվող հատակի նիշը	847.87	847.81	847.74	847.67	847.60	847.53	847.46
Հողի նախագծային նիշը	847.87	847.81	847.74	847.67	847.60	847.53	847.46
Հողի բնական նիշը	848.27	848.21	848.14	848.07	848.00	847.93	847.86
Խողովակի տիպը և հիդրավլիկական պարամետրերը	նոր ЛР-4 տեղադրում	նոր ЛР-4 տեղադրում	նոր ЛР-4 տեղադրում	նոր ЛР-4 տեղադրում	նոր ЛР-4 տեղադրում	նոր ЛР-4 տեղադրում	նոր ЛР-4 տեղադրում
Թեքություն	0.002	0.002	0.002	0.002	0.002	0.002	
Հեռավորություն (մ)	42.00	42.00	42.00	42.00	42.00	42.00	42.00
Երկարություն , մ							
Նշահարման կետեր	ՆԿ36+ 00.00	ՆԿ37+ 00.00	ՆԿ38+ 00.00	ՆԿ39+ 00.00	ՆԿ40+ 00.00	ՆԿ41+ 00.00	ՆԿ42+ 00.00
Ուղեգծի հատակագիծ							
Երկրաբանություն	(1) 1.00 - 1.80 - III	(1) 1.00 - 1.80 - III	(1) 1.00 - 1.80 - III	(1) 1.00 - 1.80 - III	(1) 1.00 - 1.80 - III	(1) 1.00 - 1.80 - III	(1) 1.00 - 1.80 - III

E A L L C	ԱՐԲԱԹ ԲՆԱԿԱՎԱՅՐՈՒՄ ՈՌՈԳՄԱՆ ՑԱՆՑԻ ԿԱՌՈՒՑՄԱՆ ԱՇԽԱՏԱՆՔՆԵՐ			ՊԱՅՄԱՆԱԳԻՐ ՆԱՄՄՀ-ԳՀԾՁԲ-25/42-2	
			ՆԱԽԱԳԻԾ	ՓՈՒԼ / ԹԵՐԹ / ԹԵՐԹԵՐ	
ՏՆՕՐԵՆ	Գ. ՄԵՍՐՈՊՅԱՆ			ԱՆ / 12 /	
ԳԾԵՑ	Գ. ՀՈՎՀԱՆՆԻՍՅԱՆ		ԵՐԿԱՅՆԱԿԱՆ ԿՏՐՎԱԾՔ ՆԿ36-ՆԿ46 /ԷՋ-1/	«ԷԴԱՐ ՓՐՈՋԵՔԹ» ՍՊԸ	
ԳԾԵՑ	Գ. ՄԵՍՐՈՊՅԱՆ				

ԵՐԿԱՅՆԱԿԱՆ ԿՏՐՎԱԾՔ ՆԿ36-ՆԿ46 /ԷՁ-2/

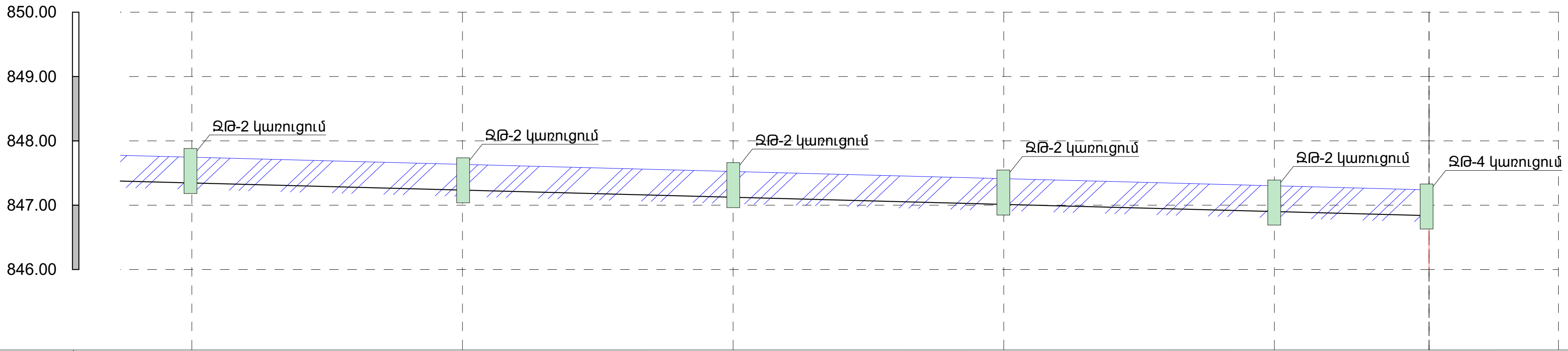

Մ Հոր. 1 : 100
Ուղղ. 1 : 100

Նախագծվող հատակի նիշը		847.53		847.46		847.39		847.32		847.25		846.96
Հողի նախագծային նիշը		847.53		847.46		847.39		847.32		847.25		846.96
Հողի բնական նիշը		847.93		847.86		847.79		847.72		847.65		847.36
Խողովակի տիպը և հիդրավլիկական պարամետրերը			նոր ЛР-4 տեղադրում		նոր ЛР-4 տեղադրում		նոր ЛР-4 տեղադրում		նոր ЛР-4 տեղադրում		նոր ЛР-4 տեղադրում	
Թեքություն / Հեռավորություն (մ)	0.002		0.002 / 42.00		0.002 / 42.00		0.002 / 42.00		0.002 / 42.00		0.002 / 24.00	
Երկարություն , մ												
Նշահարման կետեր		ՆԿ41+ 00.00		ՆԿ42+ 00.00		ՆԿ43+ 00.00		ՆԿ44+ 00.00		ՆԿ45+ 00.00		ՆԿ46+ 00.00
Ուղեգծի հատակագիծ												
Երկրաբանություն	I		1 1.00 - 1.80 - III		1 1.00 - 1.80 - III		1 1.00 - 1.80 - III		1 1.00 - 1.80 - III		1 1.00 - 1.80 - III	

E A L L C	ԱՐԲԱԹ ԲՆԱԿԱՎԱՅՐՈՒՄ ՈՌՈԳՄԱՆ ՑԱՆՑԻ ԿԱՌՈՒՑՄԱՆ ԱՇԽԱՏԱՆՔՆԵՐ		ՊԱՅՄԱՆԱԳԻՐ ՆԱՄՄՀ-ԳՀԾՁԲ-25/42-2
		ՆԱԽԱԳԻԾ	ՓՈՒԼ: ԱՆ / ԹԵՐԹ: 13 / ԹԵՐԹԵՐ:
ՏՆՕՐԵՆ	Գ. ՄԵՍՐՈՊՅԱՆ		
ԳԾԵՑ	Գ. ՀՈՎՀԱՆՆԻՍՅԱՆ	ԵՐԿԱՅՆԱԿԱՆ ԿՏՐՎԱԾՔ ՆԿ36-ՆԿ46 /ԷՁ-2/	«ԷԴԱՐ ՓՐՈՋԵՔԹ» ՍՊԸ
ԳԾԵՑ	Գ. ՄԵՍՐՈՊՅԱՆ		

ԵՐԿԱՅՆԱԿԱՆ ԿՏՐՎԱԾՔ ՆԿ1-ՆԿ52

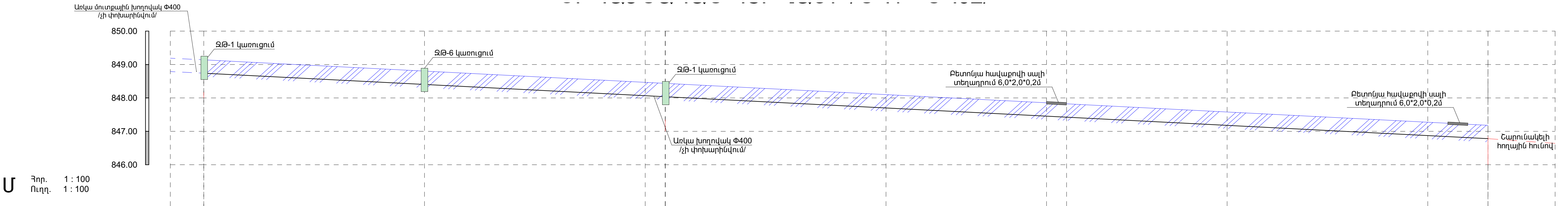

	ՆԿ1	ՆԿ11	ՆԿ22	ՆԿ23	ՆԿ36	ՆԿ48	ՆԿ49	ՆԿ50	ՆԿ51	ՆԿ52
Նախագծվող հատակի նիշը	849.14	848.47	848.09	848.07	847.87	847.44	847.42	847.17	846.87	846.76
Հողի նախագծային նիշը	849.14	848.47	848.09	848.07	847.87	847.44	847.42	847.17	846.87	846.76
Հողի բնական նիշը	849.54	848.87	848.49	848.47	848.27	847.84	847.82	847.57	847.27	847.16
Խողովակի տիպը և հիդրավլիկական պարամետրերը	նոր ЛР-4 տեղադրում	նոր ЛР-4 տեղադրում		նոր ЛР-4 տեղադրում	նոր ЛР-4 տեղադրում		նոր ЛР-4 տեղադրում	նոր ЛР-4 տեղադրում		
Թեքություն	0.01	0.01		0.003	0.006		0.006	0.006	0.006	
Հեռավորություն (մ)	66.00	66.00	6.00	66.00	48.00	6.00	48.00	60.00	18.00	
Երկարություն , մ										
Նշահարման կետեր	ՆԿ1+ 00.00	ՆԿ11+ 00.00	ՆԿ22+ 00.00	ՆԿ23+ 00.00	ՆԿ36+ 00.00	ՆԿ48+ 00.00	ՆԿ49+ 00.00	ՆԿ50+ 00.00	ՆԿ51+ 00.00	ՆԿ52+ 00.00
Ուղեգծի հատակագիծ										Շարունակելի հողային հունով
Երկրաբանություն	(1) 1.00 - 1.80 - III	(1) 1.00 - 1.80 - III		(1) 1.00 - 1.80 - III	(1) 1.00 - 1.80 - III		(1) 1.00 - 1.80 - III	(1) 1.00 - 1.80 - III		

E A L L C	ԱՐԲԱԹ ԲՆԱԿԱՎԱՅՐՈՒՄ ՈՌՈԳՄԱՆ ՑԱՆՑԻ ԿԱՌՈՒՑՄԱՆ ԱՇԽԱՏԱՆՔՆԵՐ			ՊԱՅՄԱՆԱԳԻՐ ՆԱՄԱՀ-ԳՀԾՁԲ-25/42-2
			ՆԱԽԱԳԻԾ	ՓՈՒԼ: ԱՆ, ԹԵՐԹ: 14, ԹԵՐԹԵՐ:
ՏՆՕՐԵՆ	Գ. ՄԵՍՐՈՊՅԱՆ		ԵՐԿԱՅՆԱԿԱՆ ԿՏՐՎԱԾՔ ՆԿ1-ՆԿ52	«ԷԴԱՐ ՓՐՈՋԵՔԹ» ՍՊԸ
ԳԾԵՑ	Գ. ՀՈՎՀԱՆՆԻՍՅԱՆ			
ԳԾԵՑ	Գ. ՄԵՍՐՈՊՅԱՆ			

ԵՐԿԱՅՆԱԿԱՆ ԿՏՐՎԱԾՔ ՆԿ21-ՆԿ47

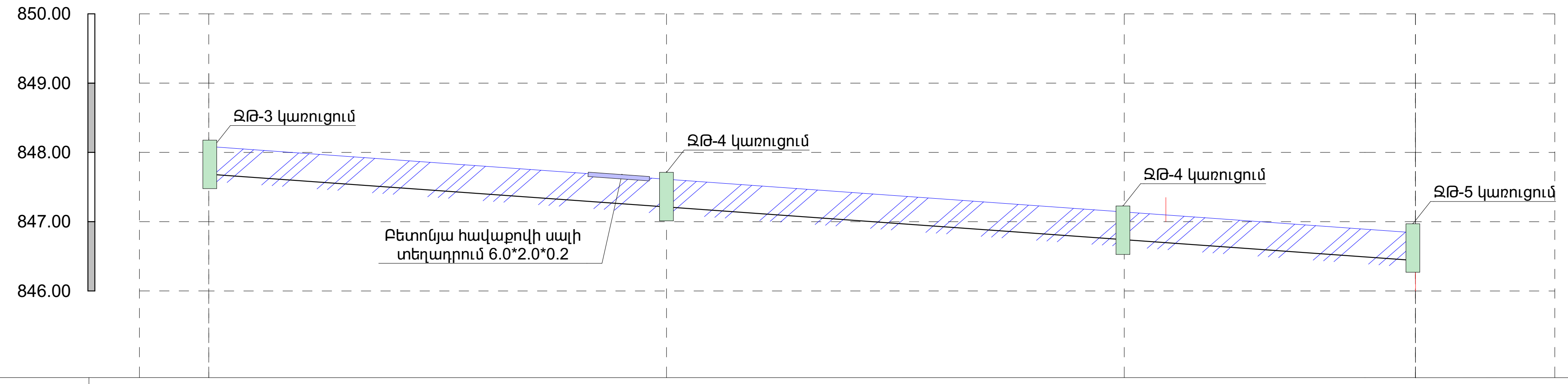

Մ Հոր. 1 : 100
Ուղղ. 1 : 100

Նախագծվող հատակի նիշը	847.80		847.16		846.96		846.56
Հողի նախագծային նիշը	847.80		847.16		846.96		846.56
Հողի բնական նիշը	848.20		847.56		847.36		846.96
Խողովակի տիպը և հիդրավլիկական պարամետրերը		նոր ЛР-4 տեղադրում		նոր ЛР-4 տեղադրում		նոր ЛР-4 տեղադրում	
Թեքություն		0.01		0.003		0.01	
Հեռավորություն (մ)		66.00		66.00		42.00	
Երկարություն , մ							
Նշահարման կետեր	ՆԿ21+ 00.00		ՆԿ35+ 00.00		ՆԿ46+ 00.00		ՆԿ47+ 00.00
Ուղեգծի հատակագիծ							
Երկրաբանություն		(1) 1.00 - 1.80 - III		(1) 1.00 - 1.80 - III		(1) 1.00 - 1.80 - III	

E A L L C	ԱՐԲԱԹ ԲՆԱԿԱՎԱՅՐՈՒՄ ՈՌՈԳՄԱՆ ՑԱՆՑԻ ԿԱՌՈՒՑՄԱՆ ԱՇԽԱՏԱՆՔՆԵՐ			ՊԱՅՄԱՆԱԳԻՐ ՆԱՄՄՀ-ԳՀԾՁԲ-25/42-2
			ՆԱԽԱԳԻԾ	ՓՈՒԼ / ԹԵՐԹ / ԹԵՐԹԵՐ
ՏՆՕՐԵՆ	Գ. ՄԵՍՐՈՊՅԱՆ			ԱՆ / 15 /
ԳԾԵՑ	Գ. ՀՈՎՀԱՆՆԻՍՅԱՆ		ԵՐԿԱՅՆԱԿԱՆ ԿՏՐՎԱԾՔ ՆԿ21-ՆԿ47	«ԷԴԱՐ ՓՐՈՋԵՔԹ» ՍՊԸ
ԳԾԵՑ	Գ. ՄԵՍՐՈՊՅԱՆ			

		ЛР-4	371	2226
1	E1-57	Բնահողի մշակումը 3-րդ կարգի գրունտներում էքսկավատորով, կողլիցք Обработка грунтах 3 класса экскаватором	մ3/м3	1335.600
2	E1-942	Բնահողի լրամշակումը 3-րդ կարգի գրունտներում ձեռքով Ручная обработка грунта 3 класса	մ3/м3	222.600
3	E1-256	Բնահողի ետլիցք բուլդոզերով1-ին կարգի գրունտներում Обратная засыпка	մ3/м3	1246.560
4	E1-967	Ավելացած գրունտի հարթեցում տեղում Выравнивание добавленной земли на участке	մ3/м3	311.640
5	E37-76	Ավազակոպճով նախաշերտի իրականացում10սմ Пескоструйная обработка 10 см	մ3/м3	8.928
6	E37-717	Ե/բ հավաքովի ЛР- 4 վաքերի մոնտաժում Монтаж ЛР-4	մ3/м3	159.530
7	E8--27 4--7	ЛР- 4 վաքերի հիդրոմեկուսացում տաք բիտումով, 2շերտ	մ2/м2	4006.800
8	E37-713	Բետոնից հիմքեր B15, F150, W4 դասի բետոնով 0.6x0.4x0.6 Фундамент из бетона B15, F150, W4 0.6x0.4x0.6	մ3/м3	53.568
9	E42-52	Ռետինե լարան δ=2սմ Резиновый шнур δ = 2 см	գմ/пм	558.000

E A L L C	ԱՐԲԱԹ ԲՆԱԿԱՎԱՅՐՈՒՄ ՈՌՈԳՄԱՆ ՑԱՆՑԻ ԿԱՌՈՒՑՄԱՆ ԱՇԽԱՏԱՆՔՆԵՐ			ՊԱՅՄԱՆԱԳԻՐ ՆԱՄՄՅ-ԳՅԾՁԲ-25/42-2
			ՆԱԽԱԳԻԾ	ՓՈՒԼ / ԹԵՐԹ / ԹԵՐԹԵՐ
ՏՆՕՐԵՆ	Գ. ՄԵՍՐՈՊՅԱՆ			ԱՆ / 16 /
ԳԾԵՑ	Գ. ՀՈՎՀԱՆՆԻՍՅԱՆ		ԱՇԽԱՏԱՆՔՆԵՐԻ ԵՎ ՆՅՈՒԹԵՐԻ ՄԱՍՆԱԳԻՐ	«ԷԴԱՐ ՓՐՈՋԵՔԹ» ՍՊԸ
ԳԾԵՑ	Գ. ՄԵՍՐՈՊՅԱՆ			

ՎԱՔԵՐԻ ԿՑՈՐԴՄԱՆ ՍԽԵՄԱ
(ՉԱՓԵՐԸ ՄԵՏՐՈՎ)

Կտրվածք 1 - 1
Մ 1 : 20

Կտրվածք 2 - 2
Մ 1 : 20

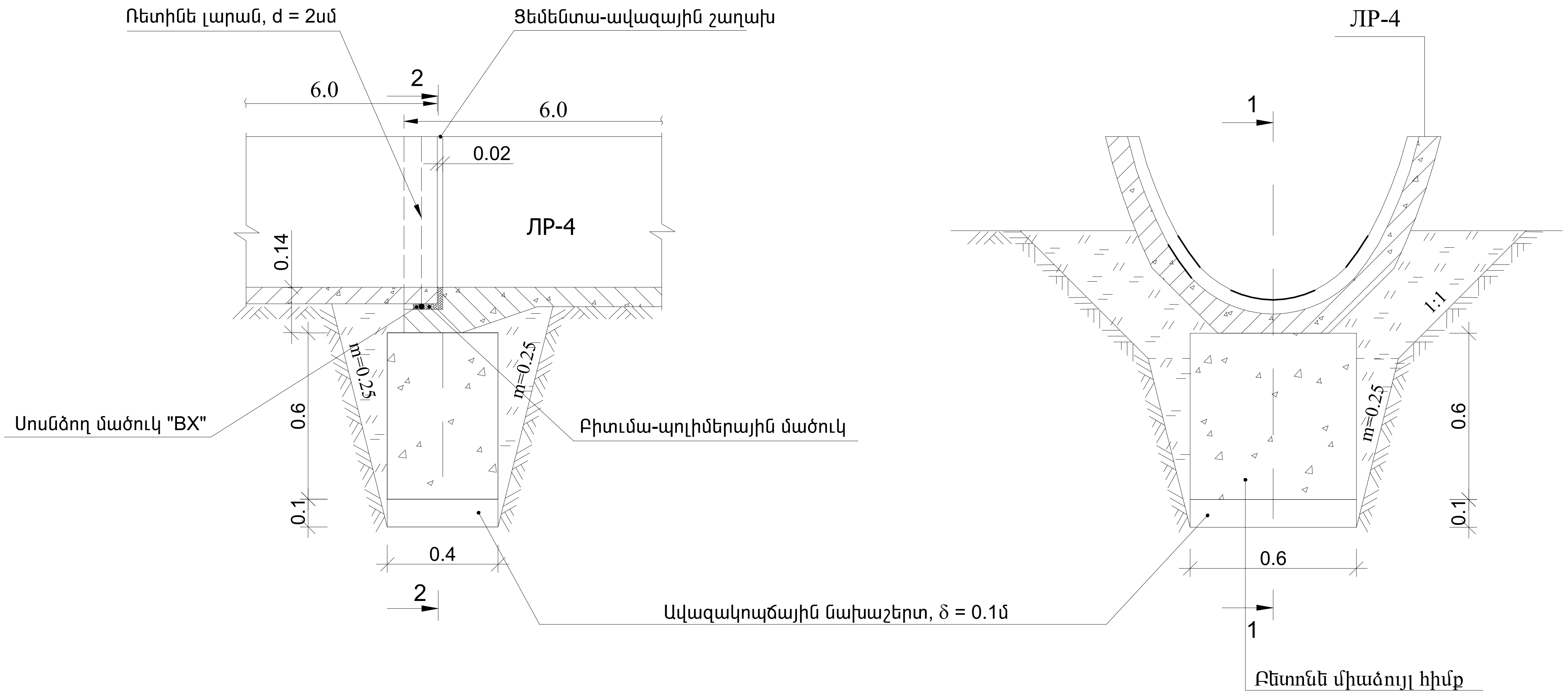

Նյութերի ծախսը 100 գծմ ջրամեկուսիչ կարի հաշվով

N/N	Նյութի անվանումը	Չափի միավոր	Քանակը
1	Բիտումա-պոլիմերային մածուկ	կգ	60
2	Ռետինե լարան, d = 2սմ	մ	100
3	Ցեմենտա-ավազային շաղախ	$մ^3$	0.80
4	Սոսնձող մածուկ "BX"	կգ	6.5

E A L L C	ԱՐԲԱԹ ԲՆԱԿԱՎԱՅՐՈՒՄ ՈՌՈԳՄԱՆ ՑԱՆՑԻ ԿԱՌՈՒՑՄԱՆ ԱՇԽԱՏԱՆՔՆԵՐ			ՊԱՅՄԱՆԱԳԻՐ ՆԱՄՄՀ-ԳՀԾՁԲ-25/42-2
			ՆԱԽԱԳԻԾ	ՓՈՒԼ: ԱՆ; ԹԵՐԹ: 17; ԹԵՐԹԵՐ:
ՏՆՕՐԵՆ	Գ. ՄԵՍՐՈՊՅԱՆ			
ԳԾԵՑ	Գ. ՀՈՎՀԱՆՆԻՍՅԱՆ		ՎԱՔԵՐԻ ԿՑՈՐԴՄԱՆ ՍԽԵՄԱ	«ԷԴԱՐ ՓՐՈՋԵՔԹ» ՍՊԸ
ԳԾԵՑ	Գ. ՄԵՍՐՈՊՅԱՆ			

ԶԹ-1

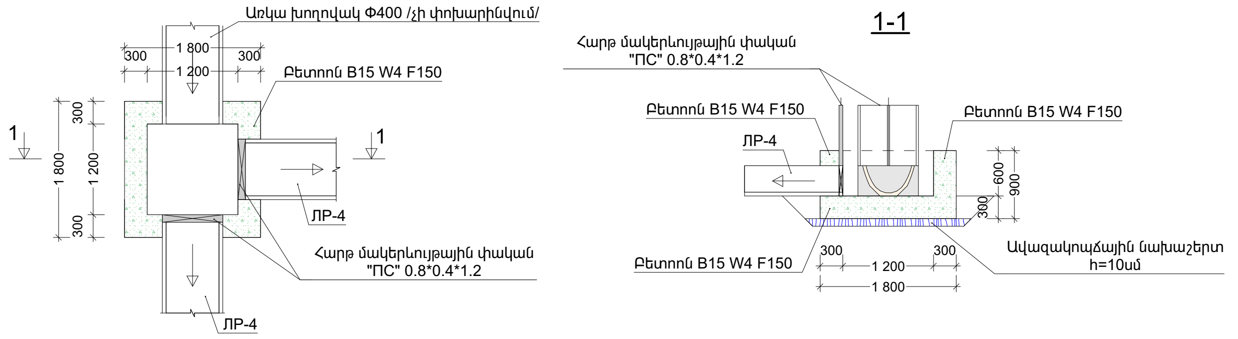

ՋՐԹՈՂ ԶԹ-1 ԱՇԽԱՏԱՆՔԱՅԻՆ ԾԱՎԱԼՆԵՐ

Հ/Հ	ԱՇԽԱՏԱՆՔԻ ԱՆՎԱՆՈՒՄԸ	ՉԱՓ. ՄԻԱՎ.	ՔԱՆԱԿ	ԾԱՆՈԹՈՒԹՅՈՒՆ
1	Խրամուղու քանդում III կարգի գրունտներում	մ³	5.00	
2	Խրամուղու ետլիցք կողլիցքի մշակված գրունտներից	մ³	3.00	
3	Ավելացած գրունտի հարթեցում տեղում	մ³	2.00	
4	Ավազակոպճային նախաշերտ	մ³	0.40	h=10սմ
5	Հատակի և պատերի միաձույլ բետոն	մ³	2.00	B15, W4, F150
6	Հարթ մակերևույթային փական "ПС" 0,8x0.4x1.2 (160.0 կգ)	հատ	2	
7	Մետաղական տարրերի երկշերտ յուղաներկում	մ²	3.60	

ԶԹ-3

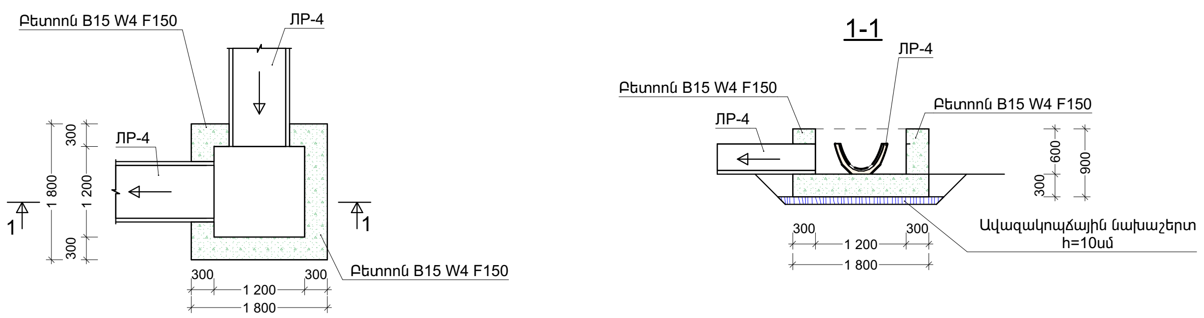

ՋՐԹՈՂ ԶԹ-3 ԱՇԽԱՏԱՆՔԱՅԻՆ ԾԱՎԱԼՆԵՐ

Հ/Հ	ԱՇԽԱՏԱՆՔԻ ԱՆՎԱՆՈՒՄԸ	ՉԱՓ. ՄԻԱՎ.	ՔԱՆԱԿ	ԾԱՆՈԹՈՒԹՅՈՒՆ
1	Խրամուղու քանդում III կարգի գրունտներում	մ³	5.00	
2	Խրամուղու ետլիցք կողլիցքի մշակված գրունտներից	մ³	3.00	
3	Ավելացած գրունտի հարթեցում տեղում	մ³	2.00	
4	Ավազակոպճային նախաշերտ	մ³	0.40	h=10սմ
5	Հատակի և պատերի միաձույլ բետոն	մ³	2.00	B15, W4, F150

ԶԹ-2

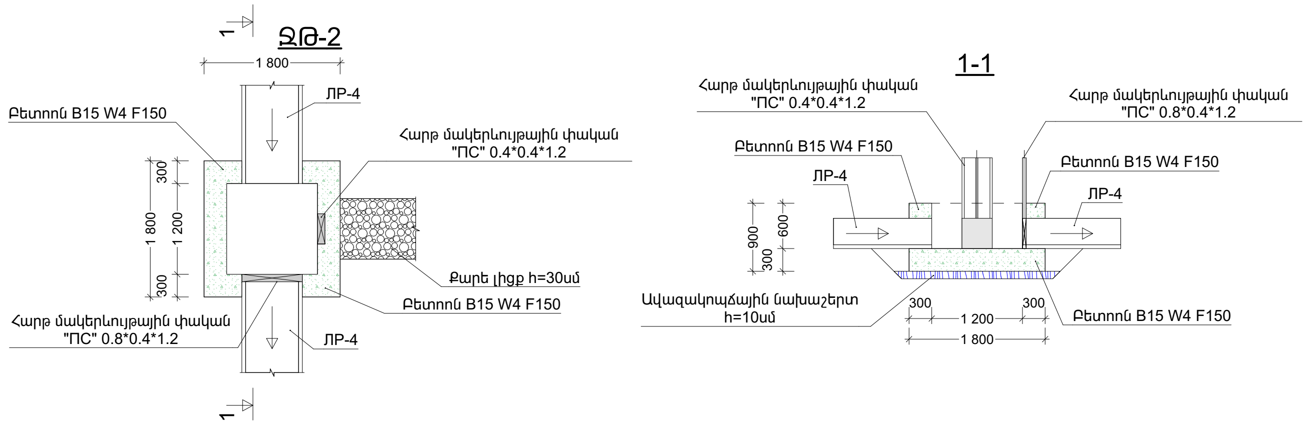

ՋՐԹՈՂ ԶԹ-2 ԱՇԽԱՏԱՆՔԱՅԻՆ ԾԱՎԱԼՆԵՐ

Հ/Հ	ԱՇԽԱՏԱՆՔԻ ԱՆՎԱՆՈՒՄԸ	ՉԱՓ. ՄԻԱՎ.	ՔԱՆԱԿ	ԾԱՆՈԹՈՒԹՅՈՒՆ
1	Խրամուղու քանդում III կարգի գրունտներում	մ³	5.00	
2	Խրամուղու ետլիցք կողլիցքի մշակված գրունտներից	մ³	3.00	
3	Ավելացած գրունտի հարթեցում տեղում	մ³	2.00	
4	Ավազակոպճային նախաշերտ	մ³	0.40	h=10սմ
5	Հատակի և պատերի միաձույլ բետոն	մ³	2.00	B15, W4, F150
6	Հարթ մակերևույթային փական "ПС" 0,4x0.4x1.2 (70.0 կգ)	հատ	1	
7	Հարթ մակերևույթային փական "ПС" 0,8x0.4x1.2 (160.0 կգ)	հատ	1	
8	Մետաղական տարրերի երկշերտ յուղաներկում	մ²	3.00	
9	Քարե լիցք	մ³	0.20	h=30սմ

ԶԹ-4

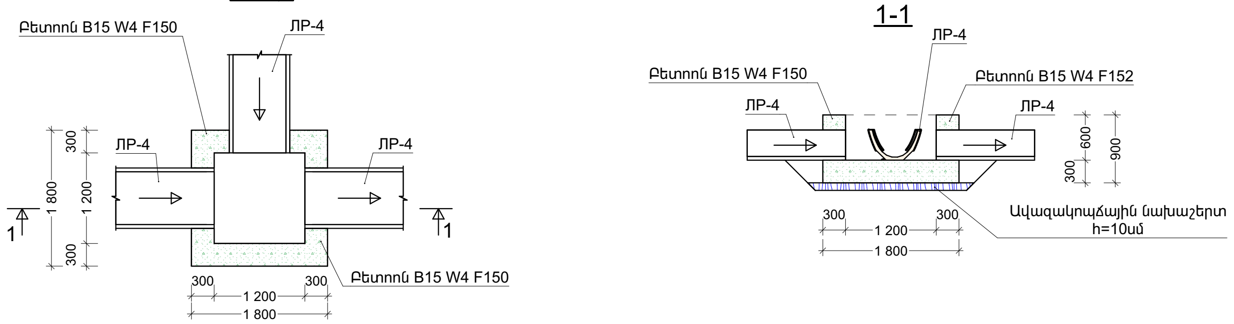

ՋՐԹՈՂ ԶԹ-4 ԱՇԽԱՏԱՆՔԱՅԻՆ ԾԱՎԱԼՆԵՐ

Հ/Հ	ԱՇԽԱՏԱՆՔԻ ԱՆՎԱՆՈՒՄԸ	ՉԱՓ. ՄԻԱՎ.	ՔԱՆԱԿ	ԾԱՆՈԹՈՒԹՅՈՒՆ
1	Խրամուղու քանդում III կարգի գրունտներում	մ³	5.00	
2	Խրամուղու ետլիցք կողլիցքի մշակված գրունտներից	մ³	3.00	
3	Ավելացած գրունտի հարթեցում տեղում	մ³	2.00	
4	Ավազակոպճային նախաշերտ	մ³	0.40	h=10սմ
5	Հատակի և պատերի միաձույլ բետոն	մ³	2.00	B15, W4, F150

EA LLC	ԱՐԲԱԹ ԲՆԱԿԱՎԱՅՐՈՒՄ ՈՌՈԳՄԱՆ ՑԱՆՑԻ ԿԱՌՈՒՑՄԱՆ ԱՇԽԱՏԱՆՔՆԵՐ		ՊԱՅՄԱՆԱԳԻՐ ՆԱՄՍԴ-ԳՀԾՁԲ-25/42-2		
		ՆԱԽԱԳԻԾ	ՓՈՒԼ	ԹԵՐԹ	ԹԵՐԹԵՐ
ՏՆՕՐԵՆ	Գ. ՄԵՍՐՈՊՅԱՆ		ԱՆ	18	
ԳԾԵՑ	Գ. ՀՈՎՀԱՆՆԻՍՅԱՆ	ՋՐԹՈՂ ԶԹ-1, ԶԹ-2, ԶԹ-3, ԶԹ-4	«ԷԴԱՐ ՓՐՈՋԵՔԹ» ՍՊԸ		
ԳԾԵՑ	Գ. ՄԵՍՐՈՊՅԱՆ				

ՋԹ-5

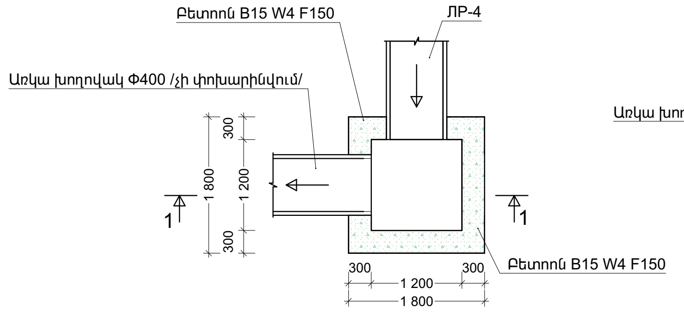

1-1

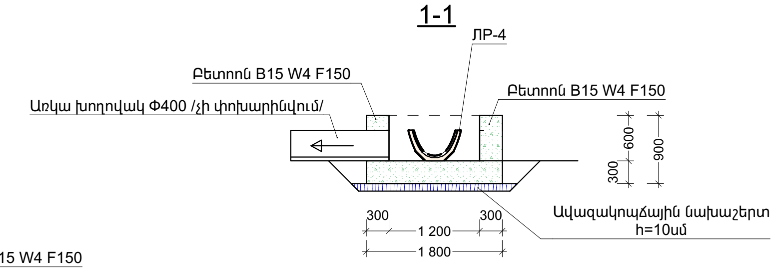

ՋՐԹՈՂ ՋԹ-5 ԱՇԽԱՏԱՆՔԱՅԻՆ ԾԱՎԱԼՆԵՐ

Հ/Հ	ԱՇԽԱՏԱՆՔԻ ԱՆՎԱՆՈՒՄԸ	ՉԱՓ. ՄԻԱՎ.	ՔԱՆԱԿ	ԾԱՆՈԹՈՒԹՅՈՒՆ
1	Խրամուղու քանդում III կարգի գրունտներում	մ³	5.00	
2	Խրամուղու ետլիցք կողլիցքի մշակված գրունտներից	մ³	3.00	
3	Ավելացած գրունտի հարթեցում տեղում	մ³	2.00	
4	Ավազակոպճային նախաշերտ	մ³	0.40	h=10սմ
5	Հատակի և պատերի միաձույլ բետոն	մ³	2.00	B15, W4, F150

ՋԹ-6

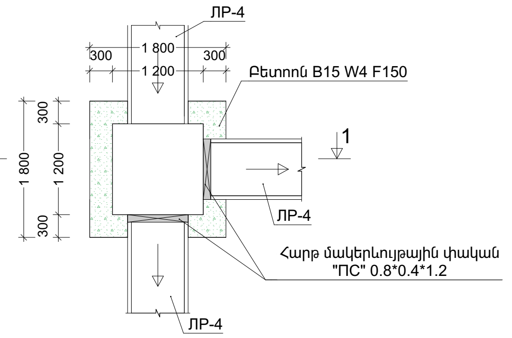

1-1

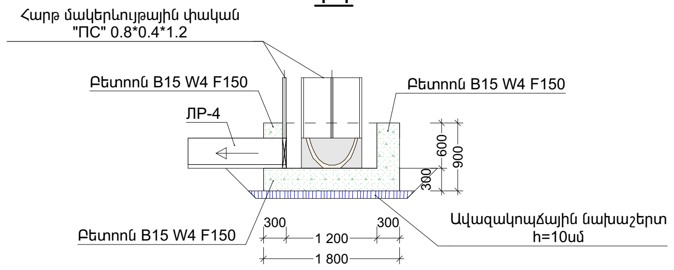

ՋՐԹՈՂ ՋԹ-6 ԱՇԽԱՏԱՆՔԱՅԻՆ ԾԱՎԱԼՆԵՐ

Հ/Հ	ԱՇԽԱՏԱՆՔԻ ԱՆՎԱՆՈՒՄԸ	ՉԱՓ. ՄԻԱՎ.	ՔԱՆԱԿ	ԾԱՆՈԹՈՒԹՅՈՒՆ
1	Խրամուղու քանդում III կարգի գրունտներում	մ³	5.00	
2	Խրամուղու ետլիցք կողլիցքի մշակված գրունտներից	մ³	3.00	
3	Ավելացած գրունտի հարթեցում տեղում	մ³	2.00	
4	Ավազակոպճային նախաշերտ	մ³	0.40	h=10սմ
5	Հատակի և պատերի միաձույլ բետոն	մ³	2.00	B15, W4, F150
6	Հարթ մակերևույթային փական "ПС" 0,8x0.4x1.2 (160.0 կգ)	հատ	2	
7	Մետաղական տարրերի երկշերտ յուղաներկում	մ²	3.60	

E A L L C	ԱՐԲԱԹ ԲՆԱԿԱՎԱՅՐՈՒՄ ՈՌՈԳՄԱՆ ՑԱՆՑԻ ԿԱՌՈՒՑՄԱՆ ԱՇԽԱՏԱՆՔՆԵՐ			ՊԱՅՄԱՆԱԳԻՐ ՆԱՄՍՅ-ԳՅԾՁԲ-25/42-2		
			ՆԱԽԱԳԻԾ	ՓՈՒԼ	ԹԵՐԹ	ԹԵՐԹԵՐ
ՏՆՕՐԵՆ	Գ. ՄԵՍՐՈՊՅԱՆ			ԱՆ	19	
ԳԾԵՑ	Գ. ՀՈՎՀԱՆՆԻՍՅԱՆ		ՋՐԹՈՂ ՋԹ-5, ՋԹ-6	«ԷՂԱՐ ՓՐՈՋԵՔԹ» ՍՊԸ		
ԳԾԵՑ	Գ. ՄԵՍՐՈՊՅԱՆ					

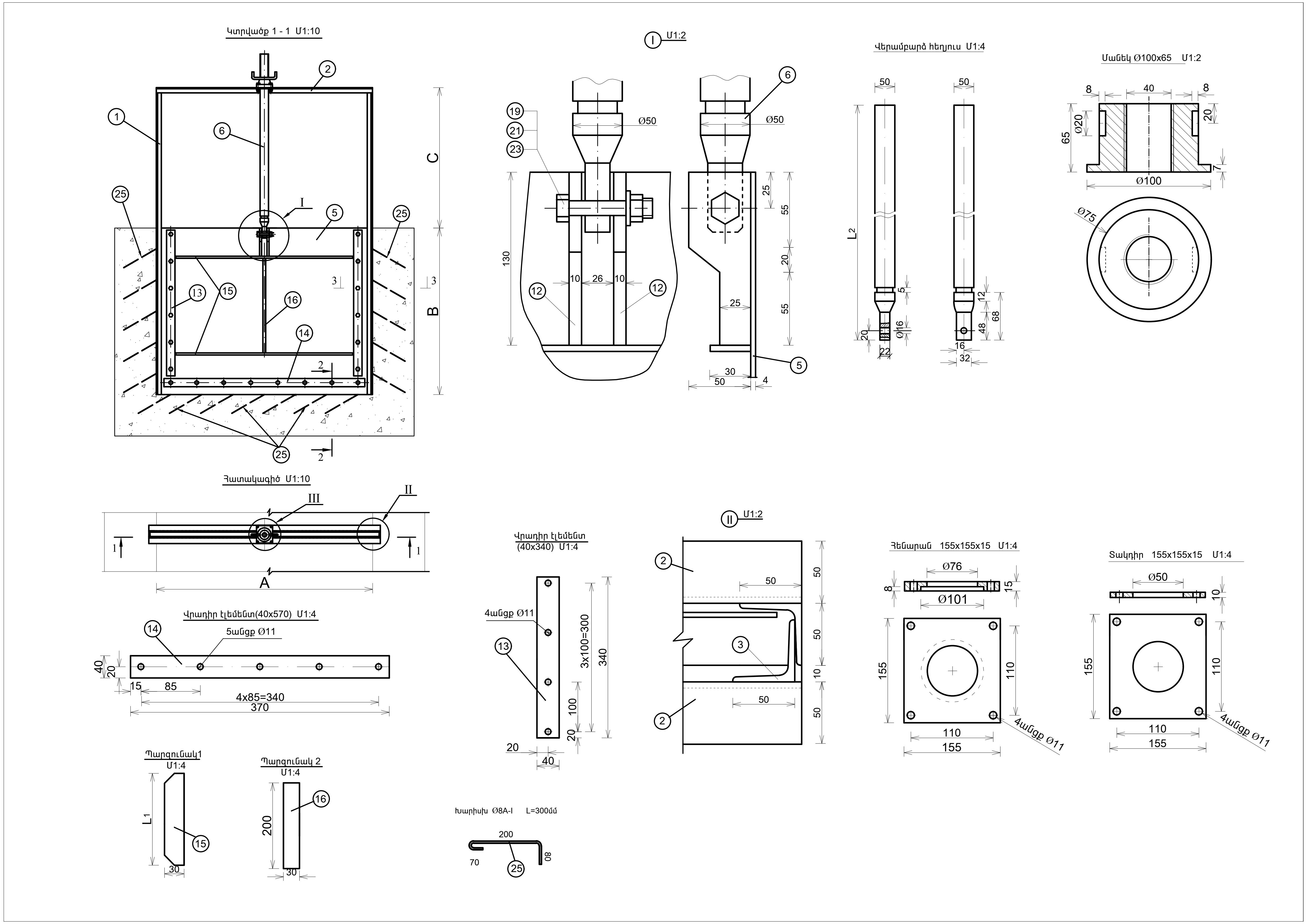

	ԱՐԲԱԹ ԲՆԱԿԱՎԱՅՐՈՒՄ ՈՌՈԳՄԱՆ ՑԱՆՑԻ ԿԱՌՈՒՑՄԱՆ ԱՇԽԱՏԱՆՔՆԵՐ			ՊԱՅՄԱՆԱԳԻՐ ՆԱՄԱՀ-ԳՀԾՁԲ-25/42-2
			ՆԱԽԱԳԻԾ	ՓՈՒԼ / ԹԵՐԹ / ԹԵՐԹԵՐ
ՏՆՕՐԵՆ	Գ. ՄԵՍՐՈՊՅԱՆ			ԱՆ / 20 /
ԳԾԵՑ	Գ. ՀՈՎՀԱՆՆԻՍՅԱՆ		ՀԱՐԹ ՄԱԿԵՐԵՎՈՒՅԹԱՅԻՆ ՓԱԿԱՆ "ПС" 0.4x0.4x1.2Մ	«ԷԴԱՐ ՓՐՈՋԵՔԹ» ՍՊԸ
ԳԾԵՑ	Գ. ՄԵՍՐՈՊՅԱՆ			

Կտրվածք 3 - 3 Մ1:2

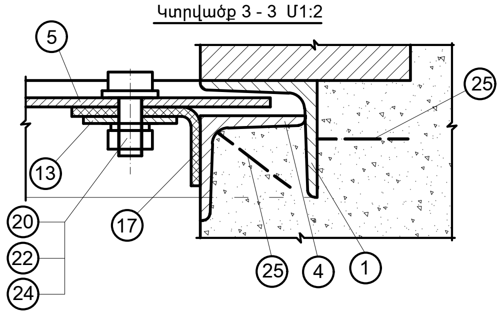

Կտրվածք 2 - 2 Մ1:2

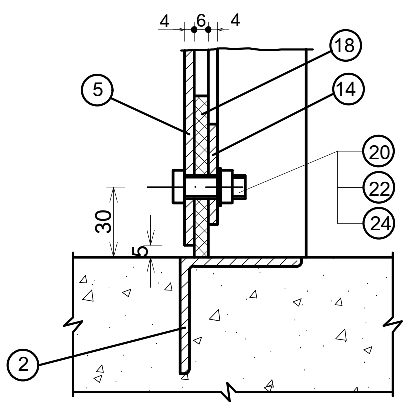

III Մ1:4

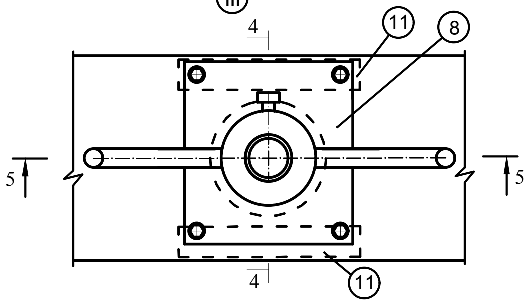

Կտրվածք 4 - 4
Մ1:4

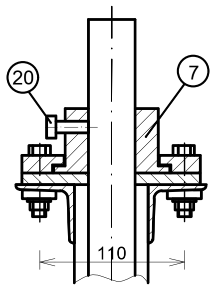

Կտրվածք 5 - 5 Մ1:4

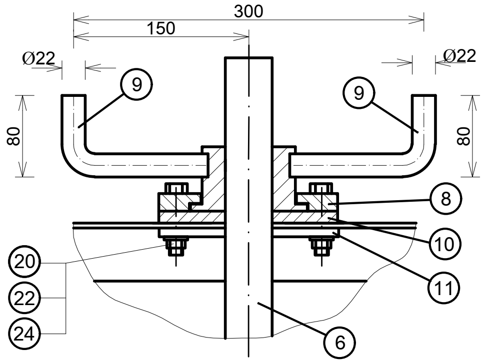

Բարձակ Մ1:4

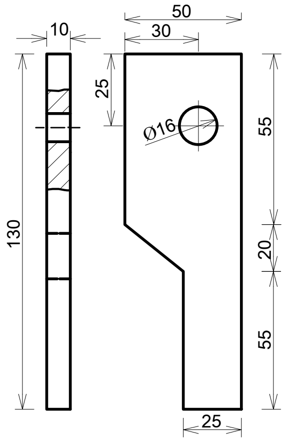

Վահան (460x400) Մ1:10

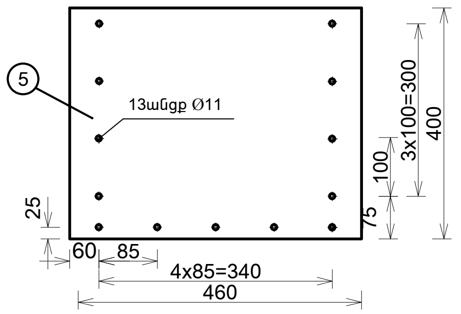

Հարթ փականի դետալների մասնագիրը

Փականի չափերը, մմ	Դետալ	Անվանումը	Քանակը	Քաշը, կգ 1 էլ-տի	Քաշը, կգ Ընդհանուր	Ծանոթ.
A = 400, B = 400, C = 1200	1	Անկյունակ 50x50x5 Պողպատ3 L=1600մմ	2	6.03	12.06	ՊՍՏ8509-72
	2	Անկյունակ 50x50x5 Պողպատ3 L=500մմ	3	1.89	5.67	ՊՍՏ8509-72
	3	Անկյունակ 50x50x5 Պողպատ3 L=50մմ	2	0.19	0.38	ՊՍՏ8509-72
	4	Անկյունակ 50x50x5 Պողպատ3 L=400մմ	2	1.51	3.02	ՊՍՏ8509-72
	5	Վահան 460x400x5 Պողպատ3	1	7.22	7.22	ՊՍՏ19903-74
	6	Վերամբարձ հեղյուս Պողպատ45 L_2=1400մմ	1	21.5	21.5	ՊՍՏ19903-74
	7	Մանեկ Ø100x65 Պողպատ45	1	5.15	5.15	ՊՍՏ19903-74
	8	Հենարան 155x155x15 Պողպատ3	1	2.83	2.83	ՊՍՏ19903-74
	9	Բռնակ Ø22x230 Պողպատ3	2	0.7	1.4	ՊՍՏ19903-74
	10	Տակդիր 155x155x15 Պողպատ3	1	2.83	2.83	ՊՍՏ19903-74
	11	Թիթեղ 160x30x10 Պողպատ3	2	0.38	0.76	ՊՍՏ19903-74
	12	Բարձակ 130x50x10 Պողպատ3	2	0.51	1.02	ՊՍՏ19903-74
	13	Վրադիր էլեմենտ 4x40x340 Պողպատ3	2	0.43	0.86	ՊՍՏ6009-70
	14	Վրադիր էլեմենտ 4x40x370 Պողպատ3	1	0.47	0.47	ՊՍՏ6009-70
	15	Պարզունակ 4x30 Պողպատ3 L_1=290մմ	2	0.27	0.54	ՊՍՏ6009-70
	16	Պարզունակ 4x30 Պողպատ3 L=200մմ	1	0.19	0.19	ՊՍՏ6009-70
	17	Կողային քփացում 4x80x400մմ	2	0.2	0.4	ՊՍՏ7338-77
	18	Հատակային քփացում 6x50x400մմ	1	0.3	0.3	ՊՍՏ7338-77
	19	Հեղյուս M16x70 46. 02	1	0.2	0.2	ՊՍՏ7798-70
	20	Հեղյուս M10x30 46. 02	13	0.04	0.52	ՊՍՏ7798-70
	21	Մանեկ M16 8. 02	1	0.1	0.1	ՊՍՏ5915-70
	22	Մանեկ M10 8. 02	13	0.02	0.26	ՊՍՏ5915-70
	23	Տափողակ 16	1	0.04	0.04	ՊՍՏ6402-70
	24	Տափողակ 10	13	0.003	0.04	ՊՍՏ6402-70
	25	Խարիսխ Ø8A-I L=350մմ քայլը 100մմ	16	0.14	2.24	ՊՍՏ5781-82
Ընդհամենը					70.0	

Ծանոթություն

1. Եռակցման կարերը իրականացնել համաձայն ՊՍՏ 5264-80 Э - 42 էլեկտրոդով ըստ ՊՍՏ 9467-75:

E A L L C	ԱՐԲԱԹ ԲՆԱԿԱՎԱՅՐՈՒՄ ՈՌՈԳՄԱՆ ՑԱՆՑԻ ԿԱՌՈՒՑՄԱՆ ԱՇԽԱՏԱՆՔՆԵՐ			ՊԱՅՄԱՆԱԳԻՐ ՆԱՄՄՀ-ԳՀԾՁԲ-25/42-2
			ՆԱԽԱԳԻԾ	ՓՈՒԼ / ԹԵՐԹ / ԹԵՐԹԵՐ
ՏՆՕՐԵՆ	Գ. ՄԵՍՐՈՊՅԱՆ		ՀԱՐԹ ՄԱԿԵՐԵՎՈՒՅԹԱՅԻՆ ՓԱԿԱՆ "ПС" 0.4x0.4x1.2Մ	ԱՆ / 21 /
ԳԾԵՑ	Գ. ՀՈՎՀԱՆՆԻՍՅԱՆ			«ԷԴԱՐ ՓՐՈՋԵՔԹ» ՍՊԸ
ԳԾԵՑ	Գ. ՄԵՍՐՈՊՅԱՆ			

ԱՆՎՏԱՆԳՈՒԹՅԱՆ ՏԵԽՆԻԿԱՅԻ ՀՐԱՀԱՆԳՆԵՐ

Անվտանգության տեխնիկայի, աշխատանքի պաշտպանության, բնապահպանական և հրդեհային անվտանգության պահանջներ:
1. Մինչև աշխատանքների մեկնարկը պետք է կատարված լինեն տվյալ նախագծով նախատեսված անվտանգության միջոցառումները, որոնք պետք է ձևակերպված լինեն համապատասխան ակտով:
2. Մարդկանց գտնվելու համար վտանգավոր գոտիները պետք է ցանկապատվեն, ունենան վտանգի մասին նախազգուշացնող ցուցանակներ:
3. Օրվա մութ ժամանակահատվածում շինարարական հրապարակը և աշխատատեղերը պետք է լուսավորված լինեն ըստ ԳՈՒՏ-ի: Լուսավորությունը պետք է լինի համաչափ, առանց կուրացնող էֆեկտի: Չլուսավորված տեղամասերում օրվա մութ ժամերին աշխատանքների իրականացում չի թույլատրվում:
4. Աշխատանքների տեղամասերը և աշխատատեղերը պետք է ապահովված լինեն ընկերային և անհատական պաշտպանության անհրաժեշտ միջոցներով, հրդեհամարման առաջնային միջոցներով, կապի, ազդանշանման և աշխատանքի անվտանգության ապահովման այլ միջոցներով՝ համաձայն գործող նորմատիվային փաստաթղթերի և համաձայնագրերի:
5. Արգելվում է թողնել կախված, անկայուն, կոնստրուկցիաներ կամ դրանց մասեր:
6. Աշխատանքը թույլատրվում է 18-ից բարձր տարիքի անձանց:
7. Էլեկտրական բոլոր գործիքները պետք է գրանցված լինեն հատուկ մատյանում և ունենանհաշվարկային համարներ: Կիրառելուց առաջ պարտադիր է ստուգել գործիքի աշխատանքային վիճակը, լարերի և բռնիչի մեկուսացումները, աշխատանքային մասի վիճակը, պարապ ընթացքում աշխատանքը և այլն: Էլեկտրական լարերի պահպանման գոտում բոլոր էլեկտրաֆիկացված գործիքները հողանցվում են:
8. Բանվորները պետք է ապահոված լինեն արտահագուստով, հատուկ կոշիկներով և այլ անհատական պաշտպանիչ միջոցներով:
9. Բեռնակալիչ հարմարանքները և տարան (վերամբարձ կռունկով տեղափոխելու դեպքում) պետք է փործարկված լինեն անվանական բեռնամբարձության կրկնակի անգամ գերազանցող բեռով:

ԾԱՆՈԹՈՒԹՅՈՒՆ

1.Շինհրապարակը պետք է կահավորված լինի հակահրդեհային միջոցներով և բժշկական առաջին օգնության պարագաներով: Այն դեպքում երբ շինարարական աշխատանքները իրականացվում են գիշերային պայմաններում կապալառուն պետք է ապահովի շին հրապարակի և աշխատանքների կատարման վայրի համապատասխան լուսավորությունը: Շինարարության ժամանակ հաշվի առնել գոյություն ունեցող կոմունիկացիաները (գազատար, ջրատար խողովակաշարերը, կապի և էլեկտրո մալուխները) , տեղյակ պահելով համապատասխան կազմակերպություններին:

ԾԱՆՈԹՈՒԹՅՈՒՆ

1. Շինարարության անվտանգությունը ապահովում է կապալառու կազմակերպությունը:
2. Բոլոր պիտանի նյութերը տեսակավորվում են քանդման աշխատանքներին զուգահեռ և հանձնվում են պատվիրատուին համապատասխան ակտերի միջոցով:
3. Մինչև աշխատանքների սկսելը անհրաժեշտ է ստանալ տվյալ տարածքում առկա վերգետնյա և ստորգետնյա կոմունիկացիաների /հաղորդալարեր, գազի խողովակներ և այլն/ մասին /կամ դրանց բացակայության մասին/ գրավոր տեղեկություններ, դրանց վնասումից խուսափելու համար:

Շինարարության կազմակերպման դրույթներ

Շինարարության կազմակերպման մոտեցումները և ձևերը որոշում է Կապալառուն:
Շինանյութերի (խիճ և այլն) տեղափոխման ժամանակ ավտոինքնաթափի թափքը պետք է ծածկված լինի պոլիէթիլենային թաղանթով, որը կպաշտպանի շինաղբի թափումը և համայնքի փողոցների և համայնքից դուրս ճանապարհների աղտոտումը:
Շինարարական աշխատանքները սկսելուց առաջ Կապալառուն պետք է ունենա բոլոր համաձայնությունները, տրված համայնքապետարանի համապատասխան բաժինների կողմից, կապված, գոյություն ունեցող կոմունիկացիաների, գազատարի, էլեկտրագծերի հատման, ավելորդ բնահողերի տեղափոխման կամ տեղակայման, գործող ավտոճանապարհների տարածքում շին աշխատանք

Հիմնական մեքենաները և մեխանիզմները

Շինարարական մեքենաների, մեխանիզմների և սարքավորումների տեսակները և տիպերը տրված են խորհրդատվությամբ և կարող են ենթարկվել փոփոխության ընտրվում են կապալառուի կողմից, ելնելով գոյություն ունեցող տեխնիկայի առկայությանը կամ ձեռքբերման հնարավորությունից, սակայն նրանք պետք է ունենան նույնատիպ տեխնիկական ցուցանիշներ:

E A L L C	ԱՐԲԱԹ ԲՆԱԿԱՎԱՅՐՈՒՄ ՈՌՈԳՄԱՆ ՑԱՆՑԻ ԿԱՌՈՒՑՄԱՆ ԱՇԽԱՏԱՆՔՆԵՐ			ՊԱՅՄԱՆԱԳԻՐ ՆԱՄՄՀ-ԳՀԾՁԲ-25/42-2		
			ՆԱԽԱԳԻԾ	ՓՈՒԼ	ԹԵՐԹ	ԹԵՐԹԵՐ
ՏՆՕՐԵՆ	Գ. ՄԵՍՐՈՊՅԱՆ			ԱՆ	22	
ԳԾԵՑ	Գ. ՀՈՎՀԱՆՆԻՍՅԱՆ		ԱՆՎՏԱՆԳՈՒԹՅԱՆ ՏԵԽՆԻԿԱՅԻ ՀՐԱՀԱՆԳՆԵՐ	«ԷԴԱՐ ՓՐՈՋԵՔԹ» ՍՊԸ		
ԳԾԵՑ	Գ. ՄԵՍՐՈՊՅԱՆ					

ՀԻՄՆԱԿԱՆ ՄԵՔԵՆԱ ՄԵԽԱՆԻԶՄՆԵՐ

Որպես հիմնական ամբարձիչ մեխանիզմ առաջարկվում է ավտոմոբիլային կռունկ КС 55713-6 ГАЛИЧАНИН, որի տեխնիկական ցուցանիշները բերված են ստորև`

Առավելագույն բեռնաբարձությունը/ սլաքի թռիչքը, մ -----------------25/32
Սլաքի երկարությունը, մ --9,7-21,7
Սագիկի երկարությունը, մ --9
Կեռի ամբարձման առավելագույն բարձրությունը
21,7մ երկարությամբ հիմնական սլաքի դեպքում, մ --------------------21,9
21,7մ երկարությամբ հիմնական սլաքի
դեպքում և 9մ սագիկի դեպքում, մ ---30
Կեռի իջեցման առավելագույն խորությունը 9,7մ սլաքով
և 5մ թռիչքի դեպքում,մ ---12,0
Բեռի զանգվածը, որի դեպքում թույլատրվում է սլաքի սեկցիաների
դուրսբերում, տ --4,0
Բեռի ամբարձման/ իջեցման արագությունը, մ/րոպե
-անվանական (մինչև 25տ բեռով) --5,0
-ավելացված (մինչև 6տ բեռով) ---12,0
-առավելագույն ---------------------- ---96,0
Կռունկի շարժման արագությունը, կմ/ժամ -------------------------------80
Զանգվածը տրանսպորտային վիճակում, տ ----------------------------23,0
Բազային ավտոմոբիլի անիվային բանաձևը ---------------------------6x4
Շարժիչը ---դիզելային
-մոդելը --ЯМЗ-236БЕ
-հզորությունը, ձ.ու ---250
Եզրաչափերը տրանսպորտային վիճակում,մ
երկարություն*լայնություն*բարձրություն --------------------------------12*2,5*3,8
Շահագործման ջերմաստիճանը, C --(-40+40)

Որպես փլեցնող մեխանիզմ առաջարկվում է GAT 313D2 L (2017) հիդրավլիկ էքսկավատորը, որն օժտված է ծայրային անհրաժեշտ գործիքներով` հիդրոսեպով և հիդրոմկրատով:

Կտրման առավելագույն բարձրությունը, մմ ----------------- 8710
Բեռնման առավելագույն բարձրությունը, մմ ----------------- 6330
Օգտակար հզորություն ISO 14396, կվտ --------------------- 75
Շերեփի ծավալը, $մ^3$-- 0,58

Հիմնական մեքենաները և մեխանիզմները

Շինարարական մեքենաների, մեխանիզմների և սարքավորումների տեսակները և տիպերը տրված են խորհրդատվությամբ և կարող են ենթարկվել փոփոխության ընտրվում են կապալառուի կողմից, ելնելով գոյություն ունեցող տեխնիկայի առկայությանը կամ ձեռքբերման հնարավորությունից, սակայն նրանք պետք է ունենան նույնատիպ տեխնիկական ցուցանիշներ:

E A L L C	ԱՐԲԱԹ ԲՆԱԿԱՎԱՅՐՈՒՄ ՈՌՈԳՄԱՆ ՑԱՆՑԻ ԿԱՌՈՒՑՄԱՆ ԱՇԽԱՏԱՆՔՆԵՐ			ՊԱՅՄԱՆԱԳԻՐ ՆԱՄՄՅ-ԳՅԾՁԲ-25/42-2		
			ՆԱԽԱԳԻԾ	ՓՈՒԼ	ԹԵՐԹ	ԹԵՐԹԵՐ
ՏՆՕՐԵՆ	Գ. ՄԵՍՐՈՊՅԱՆ			ԱՆ	23	
ԳԾԵՑ	Գ. ՀՈՎՀԱՆՆԻՍՅԱՆ		ՅԻՄՆԱԿԱՆ ՄԵՔԵՆԱ ՄԵԽԱՆԻԶՄՆԵՐ	«ԷԴԱՐ ՓՐՈՋԵՔԹ» ՍՊԸ		
ԳԾԵՑ	Գ. ՄԵՍՐՈՊՅԱՆ					

ՇԻՆԱՐԱՐԱԿԱՆ ԱՇԽԱՏԱՆՔՆԵՐԻ ԺԱՄԱՆԱԿԱՑՈՒՅՑ

Հ/Հ	ԱՇԽԱՏԱՆՔՆԵՐԻ ԱՆՎԱՆՈՒՄԸ	ՏԵՎՈՂՈՒԹՅՈՒՆԸ՝ 120 ՕՐ																						
		5	5	5	5	5	5	5	5	5	5	5	5	5	5	5	5	5	5	5	5	5	5	5
1	Նախապատրաստական աշխատանքներ																							
2	Բնահողի մշակում																							
3	ЛР-4 վաքերի տեղադրում հիմքերի հետ միասին																							
4	Ջրթողների կառուցում																							
5	Բետոնե սալերի տեղադրում անցումներում																							
6	Այլ չնախատեսված աշխատանքներ																							

	ԱՐԲԱԹ ԲՆԱԿԱՎԱՅՐՈՒՄ ՈՌՈԳՄԱՆ ՑԱՆՑԻ ԿԱՌՈՒՑՄԱՆ ԱՇԽԱՏԱՆՔՆԵՐ			ՊԱՅՄԱՆԱԳԻՐ NԱՄՄՅ-ԳՅԾՁԲ-25/42-2		
			ՆԱԽԱԳԻԾ	ՓՈՒԼ	ԹԵՐԹ	ԹԵՐԹԵՐ
ՏՆՕՐԵՆ	Գ. ՄԵՍՐՈՊՅԱՆ			ԱՆ	24	
ԳԾԵՑ	Գ. ՀՈՎՀԱՆՆԻՍՅԱՆ		ՕՐԱՑՈՒՑԱՅԻՆ ԳՐԱՖԻԿ	«ԷԴԱՐ ՓՐՈՋԵՔԹ» ՍՊԸ		
ԳԾԵՑ	Գ. ՄԵՍՐՈՊՅԱՆ					